stublina

КАТАЛОГ

2009

stublina

фурнитура для алюминиевого профиля

stublina

Предприятие Стублина основано в 1993 году в Сербии. Его продукция поставляется в Германию, Грецию, Италию, Польшу, Румынию, Хорватию, а также в Россию. С российскими фирмами активное сотрудничество началось с 2005 года.

Стублина производит фурнитуру для алюминиевого профиля: ручки, петли, замки, цилиндры для замков, гарнитуры поворотного и поворотно-наклонного открывания, фрамужные механизмы.

Стублина - это оригинальный запоминающийся дизайн. Разработки дизайнеров фирмы признаны даже итальянцами - законодателями моды в этой отрасли.

Стублина - это высокая культура производства в сочетании с современной производственной базой и новейшими технологиями (ITW Gema, TECNOPRESSE, HENKEL и т.п.).

Стублина использует только самые качественные материалы (например, AKZO NOBEL, TIGER Drylac).

Стублина это высокое качество. В 2006 году предприятие успешно прошло сертификацию по стандарту ISO 9001:2000. Сертификат No 44100060512 выдан TUV CERT.

СОДЕРЖАНИЕ

stublina

	Страница
Расшифровка артикулов	4

1000.PR Пресс

Пресс для пробивания монтажных отверстий	5

1000.00 Ручки и нажимные гарнитуры

Ручка управляющая универсальная. **1001, 1003, 1005**	6
Ручка управляющая для поворотных створок. **1002, 1004, 1006**	8
Ручка для профиля Алюминий+Дерево. **1008.new, 1008, 1009**	10
Ручка оконная. **1010**	11
Нажимной гарнитур. **1011, 1015, 1032**	12
Нажимной гарнитур для ограничения доступа. **1029**	14
Накладки на цилиндр. **1012.50, 1016.00, 1016.50**	15
Нажимной гарнитур. **1024, 1025, 1026**	16
Нажимной гарнитур для ограничения доступа. **1030, 1031**	17
Ручка дверная Рукохват. **1017, 1018**	18
Ручка дверная Рукохват. **1019, 1027**	19
Ручка дверная Рукохват. **1020**	20
Ручка дверная Рукохват. **1033, 1034**	21
Ручка-защелка фрамужная. **1013. 1014**	22

Артикулы - *Страницы*

1001 - *6*
1002 - *8*
1003 - *6*
1004 - *8*
1005 - *6*
1006 - *8*
1008.new - *10*
1008 - *10*
1009 - *10*
1010 - *11*
1011 - *12*
1012 - *15*
1013 - *22*
1014 - *22*
1015 - *12*
1016 - *15*
1017 - *18*
1018 - *18*
1019 - *19*
1020 - *20*
1024 - *16*
1025 - *16*
1026 - *16*
1027 - *19*
1029 - *14*
1030 - *17*
1031 - *17*
1032 - *12*
1033 - *21*
1034 - *22*
1034 - *22*

2000.00 Петли для окон и дверей

Петля оконная. **2001**	23
Петля оконная. **2002**	24
Петля оконная. **2003**	25
Петля оконная. **2011**	26
Петля оконная. **2012, 2020**	27
Петля оконная. **2013**	28
Петля дверная. **2004**	29
Петля дверная. **2005, 2009, 2010**	30
Петля дверная. **2006**	31
Петля дверная. **2008**	32
Петля дверная. **2014 - 2018**	33
Регулирующие пластины. **2005.30, 2015.30**	34
Ножницы дополнительные. **2007**	35
Шаблон для установки петель	36
Характеристики петель	36

Артикулы - *Страницы*

2001 - *23*
2002 - *24*
2003 - *25*
2004 - *26*
2005 - *27*
2005.31 - *34*
2005.32 - *34*
2005.33 - *34*
2005.34 - *34*
2006 - *28*
2007 - *35*
2008 - *29*
2009 - *27*
2010 - *27*
2011 - *30*
2012 - *31*
2013 - *32*
2014 - *33*
2015 - *33*
2015.31 - *34*
2015.32 - *34*
2015.33 - *34*
2015.34 - *34*
2016 - *33*
2017 - *33*
2018 - *33*
2020 - *31*

3000.00 Замки и шпингалеты

Замок дверной с валиком. **3001 - 3004, 3015, 3018**	37
Замок дверной с язычком. **3020 - 3025, 3050-3052**	38
Замок дверной с валиком. **3030 - 3035**	39
Замок с выпадающим ригелем. **3040**	39
Запорная планка. **3005, 3016**	40
Шпингалет накладной. **3006, 3007, 3010, 3011**	41
Шпингалет врезной двухсторонний. **3008**	42
Запорная планка. **3006.02, 3007.02, 3007.10**	42
Зубчатый управляющий механизм. **3013**	43
Характеристики замков и шпингалетов	43

Артикулы - *Страницы*

3001 - *37*
3002 - *37*
3003 - *37*
3004 - *37*
3005 - *40*
3006 - *41*
3006.02 - *42*
3007.02 - *42*
3007.10 - *42*
3007 - *41*
3008 - *42*
3010 - *41*
3011 - *41*
3013 - *43*
3015 - *37*
3016 - *40*
3018 - *37*
3020 - *38*
3021 - *38*
3022 - *38*
3023 - *38*
3024 - *38*
3025 - *38*
3030 - *39*
3031 - *39*
3032 - *39*
3033 - *39*
3034 - *39*
3035 - *39*
3040 - *39*
3050 - *38*
3051 - *38*
3052 - *38*

4000.00 Оконные гарнитуры

Гарнитура для штульповой створки. **4001**	44
Гарнитура для запирания створки. **4004**	45
Гарнитура для запирания створки. **4005**	46
Гарнитура для поворотной створки. **4009**	47
Гарнитура для поворотно-наклонной створки. **4010, 4011, 4012, 4015, 4016, 4017**	48
Гарнитура для поворотно-наклонной створки. **4030, 4031**	50
Фрамужный механизм. **4020**	52

Артикулы - *Страницы*

4001 - *44*
4005 - *45*
4007 - *46*
4009 - *47*
4010 - *48, 49*
4011 - *48, 49*
4012 - *48, 49*
4015 - *48, 49*
4016 - *48, 49*
4017 - *48, 49*
4020 - *52, 53*
4030 - *50, 51*
4031 - *50, 51*

5000.00 Цилиндры для замков

Цилиндр для замка. **5050**	54
Цилиндр для замка с поворотной ручкой. **5100**	55

Артикулы - *Страницы*

5050 - *54*
5100 - *55*

Артикулы моделей stublina

0000.00.000

НОМЕР ДЕТАЛИ

НОМЕР ИЗДЕЛИЯ

ТОВАРНАЯ ГРУППА

1. Ручки
2. Петли
3. Замки и шпингалеты
4. Оконные гарнитуры
5. Цилиндры для замков

КЛАССИФИКАТОР МАТЕРИАЛА

1. Сталь нержавеющая
2. Сталь
3. Алюминий легированный Al Mg Si05
4. Цинк легированный Zn Al4 Cu1 (ЦАМ)
5. Латунь, бронза
6. Пластик

КЛАССИФИКАТОР ПОКРЫТИЯ

00. Без покрытия
05. Серый
10. Белый
12. Коричневый
13. Черный
20. Никель полированный
21. Никель матовый
25. Хром полированный
26. Хром матовый
30. Позолоченный полированный
31. Позолоченный матовый
50. Покраска по RAL-у

Настоящий Каталог не является технической документацией. Фирма-производитель оставляет за собой право вносить изменения в конструкцию, дизайн и комплектацию изделий без предварительного уведомления.

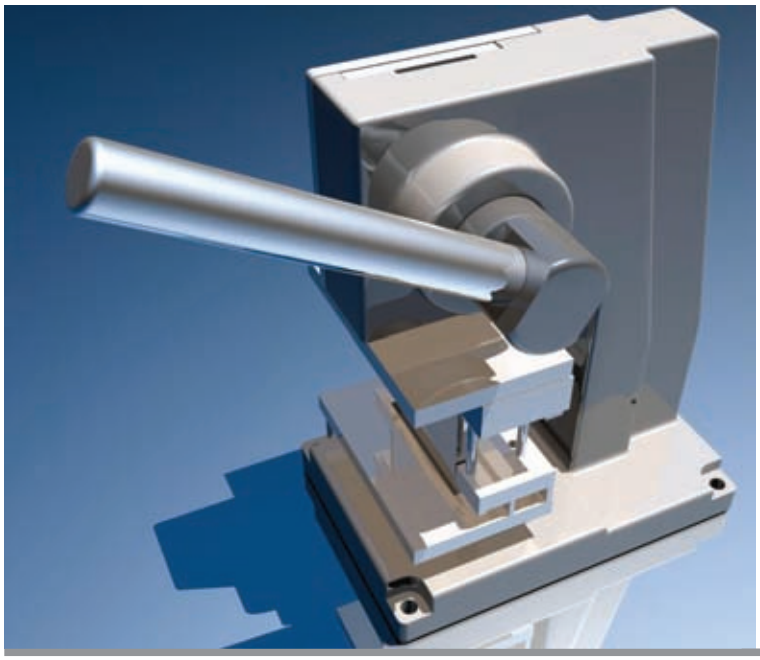

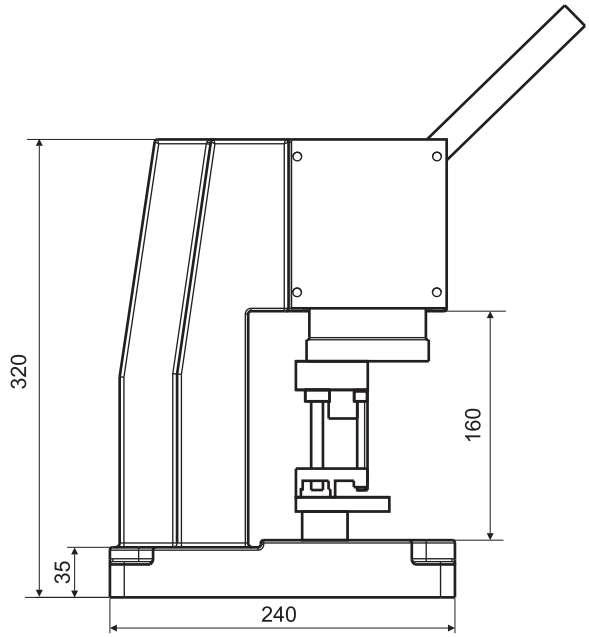

Пробивание монтажных отверстий ∅ 8,1 мм
на соединительных тягах.
Используются при установке
шумопоглащающего адаптера

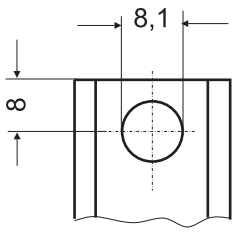

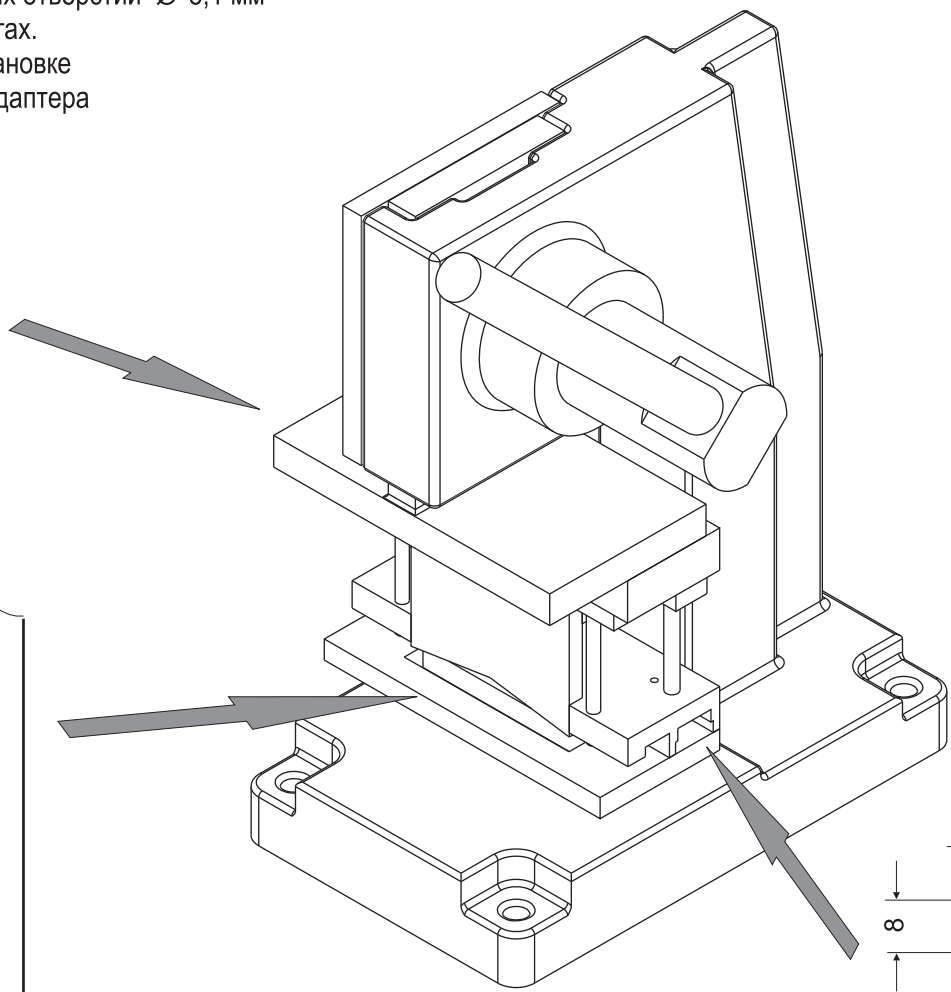

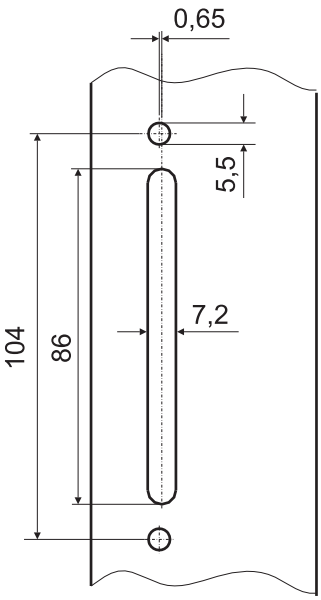

Пробивание монтажных
отверстий для установки
управляющей ручки

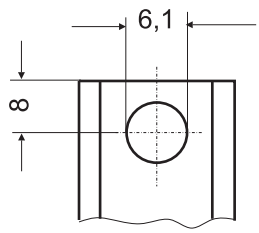

Пробивание монтажных
отверстий ∅ 6,1 мм
на соединительных тягах.
Используются при монтаже
без шумопоглащающего адаптера

1001.00, 1003.00, 1005.00 РУЧКА УПРАВЛЯЮЩАЯ УНИВЕРСАЛЬНАЯ

stublina

Оригинальный дизайн stublina

ПРИМЕНЕНИЕ

Поворотные и поворотно--наклонные системы из алюминиевого профиля

МАТЕРИАЛ

Ручка: Al Si (Силумин)
Механизм: Zn Al4 Cu1 (ЦАМ)
Винты: A2

УСИЛИЕ НА РУЧКУ: 81-85 Н

ПОКРЫТИЕ

Электростатическая покраска по RAL-у

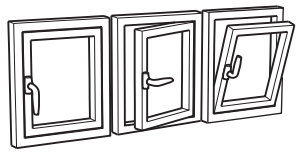

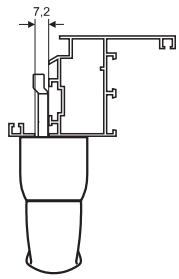

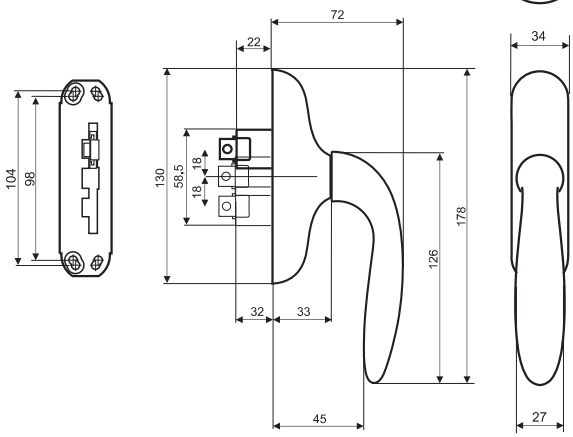

1003.00

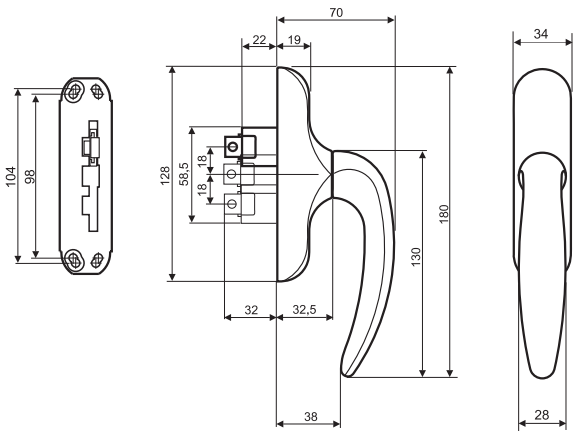

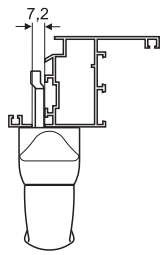

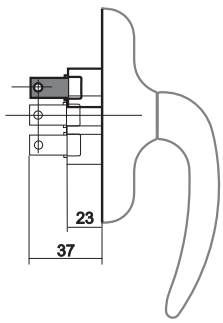

Удлиненный язычок

1001.10, 1003.10, 1005.10

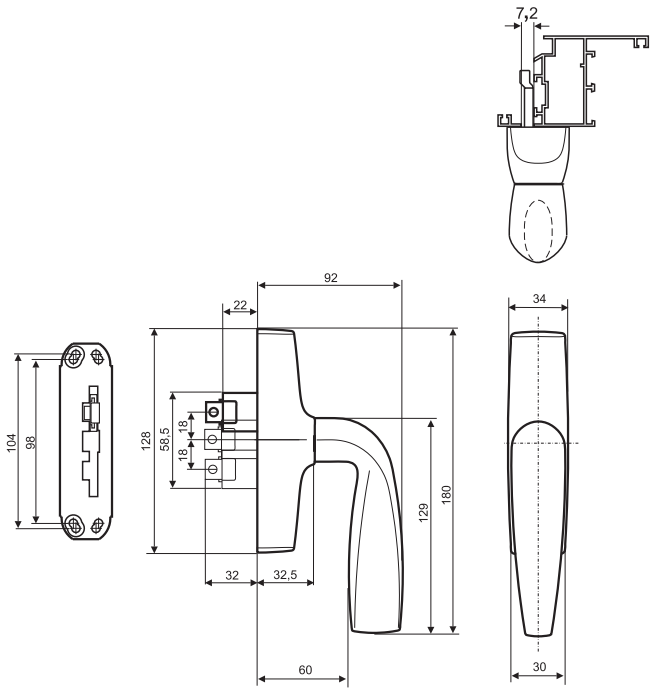

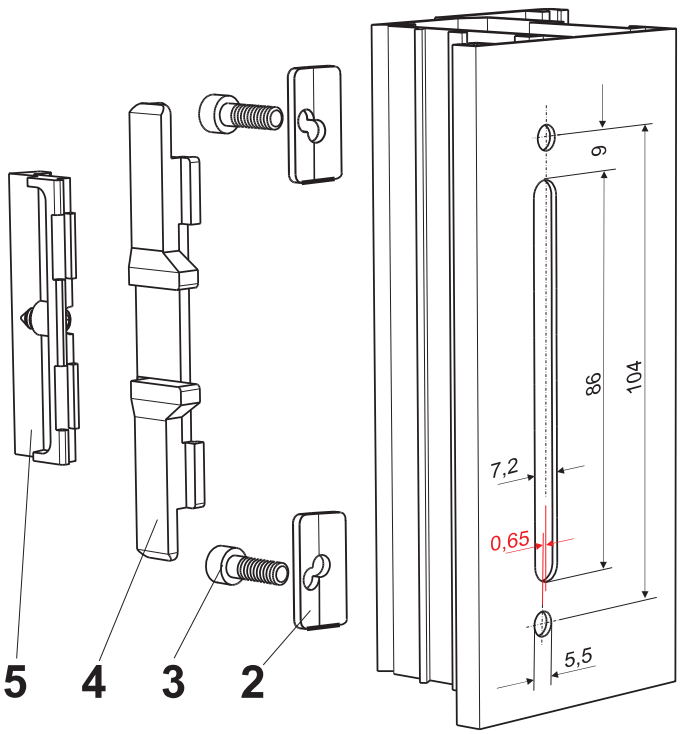

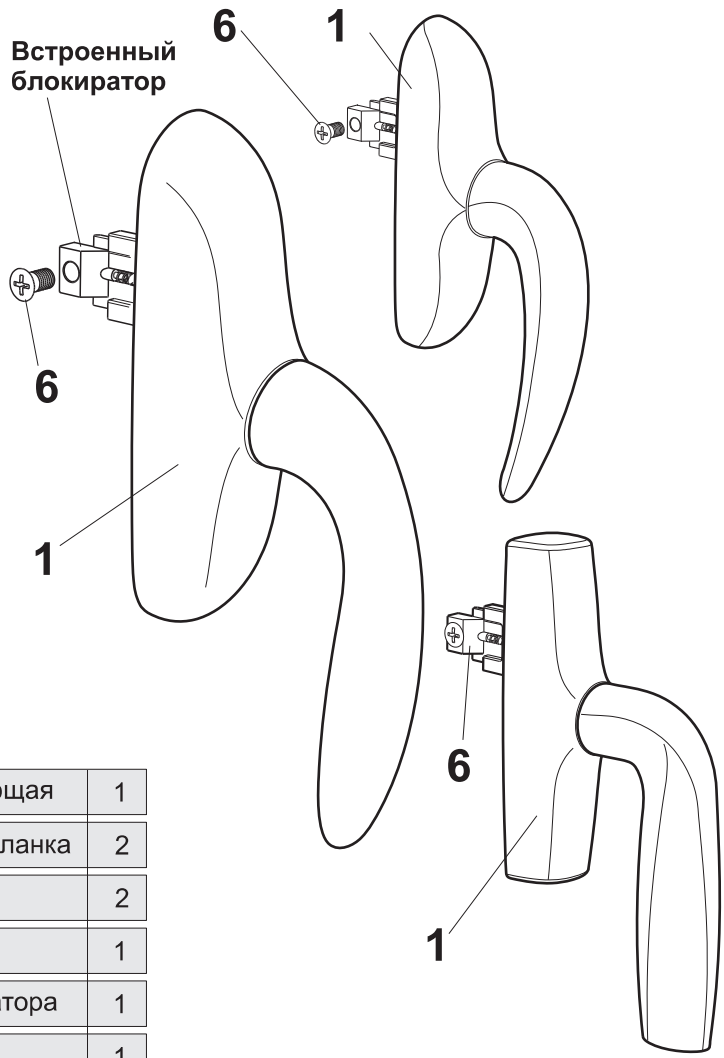

Комплект поставки

No	Артикул	Наименование	шт.
1	1001.01, 1003.01 или 1005.01	Ручка управляющая	1
2	1001.02	Фиксирующая планка	2
3	Винт	M5x16	2
4	1001.04	Переходник	1
5	1001.05	Планка блокиратора	1
6	Винт	M5x8	1

1002.00, 1004.00, 1006.00

РУЧКА УПРАВЛЯЮЩАЯ
ДЛЯ ПОВОРОТНЫХ СТВОРОК

stublina

Оригинальный дизайн stublina

ПРИМЕНЕНИЕ
Поворотные системы
из алюминиевого профиля

МАТЕРИАЛ
Ручка: Al Si (Силумин)
Механизм: Zn Al4 Cu1 (ЦАМ)
Винты: A2

УСИЛИЕ НА РУЧКУ: 81-85 Н

ПОКРЫТИЕ
Электростатическая покраска по RAL-у

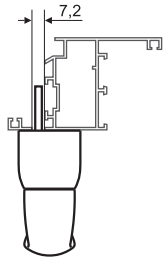

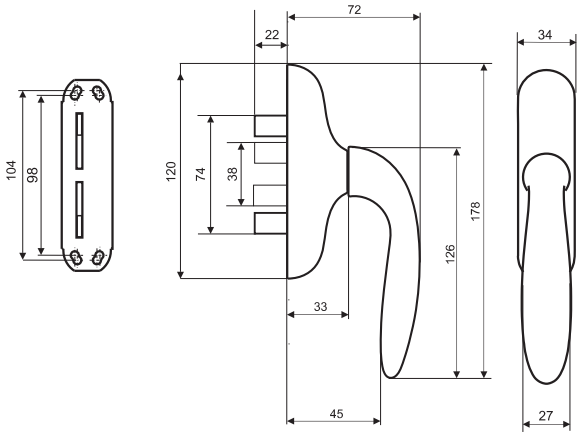

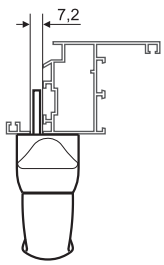

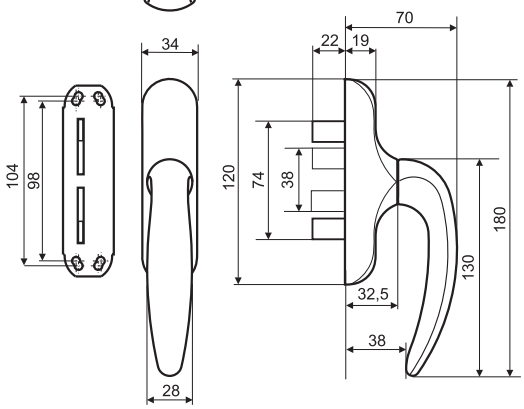

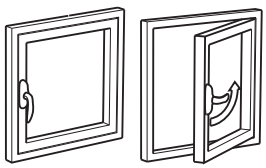

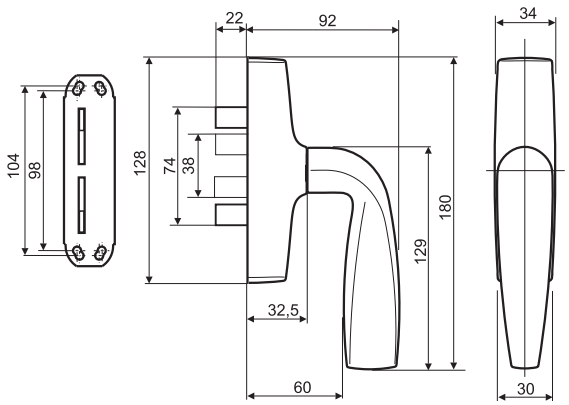

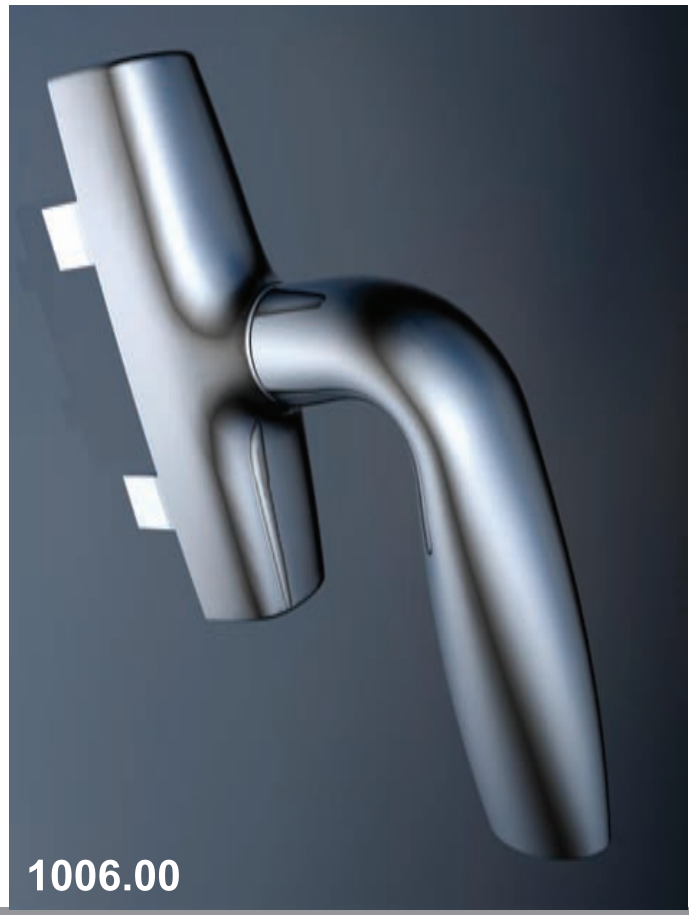

На краях соединительных тяг профиля*
просверливаются отверстия:
6,1 - для монтажа без адаптора,
8,1 - для монтажа с адаптором

* В комплект поставки не входит

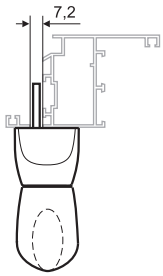

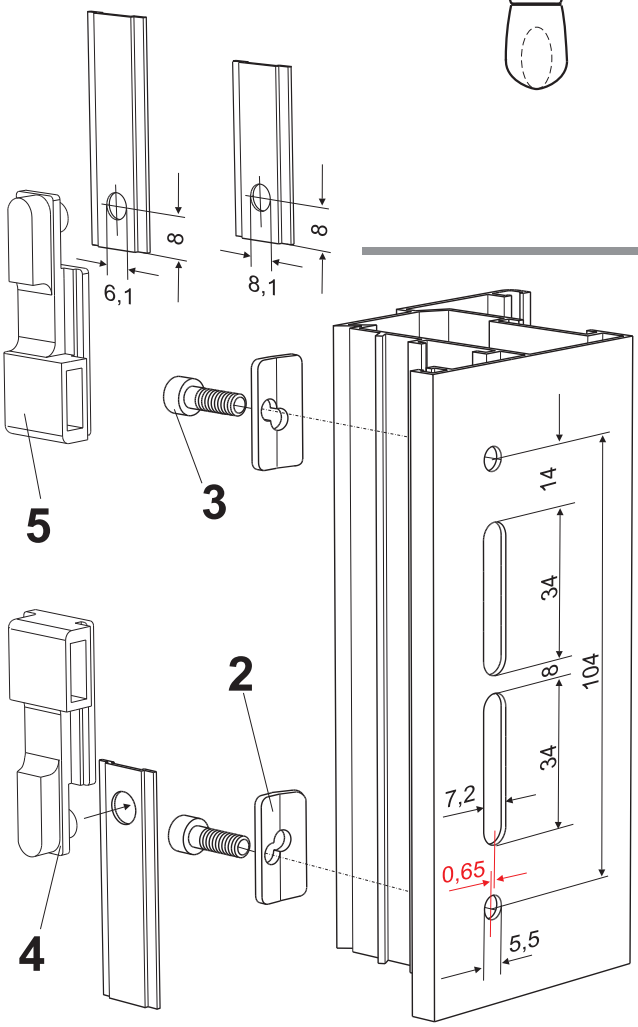

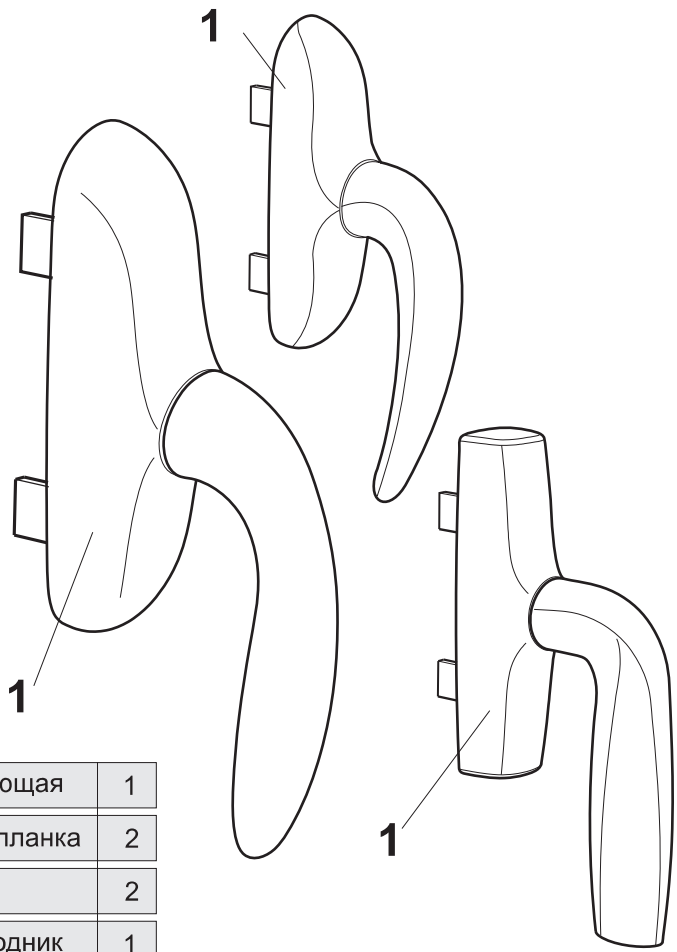

Комплект поставки

No	Артикул	Наименование	шт.
1	1002.01, 1004.01 или 1006.01	Ручка управляющая	1
2	1002.02	Фиксирующая планка	2
3	Винт	M5x16	2
4	1002.04	Нижний Переходник	1
5	1002.05	Верхний Переходник	1

1008.new, 1008.00, 1009.00. РУЧКА для ПРОФИЛЯ Алюминий+Дерево

stublina

Оригинальный дизайн stublina

ПРИМЕНЕНИЕ Поворотно-наклонные системы из профиля Алюминий+Дерево
МАТЕРИАЛ Ручка: Al Si (Силумин) Механизм: Zn Al4 Cu1 (ЦАМ) Винты: A2
УСИЛИЕ НА РУЧКУ 81-85 Н
ПОКРЫТИЕ Электростатическая покраска по RAL-у

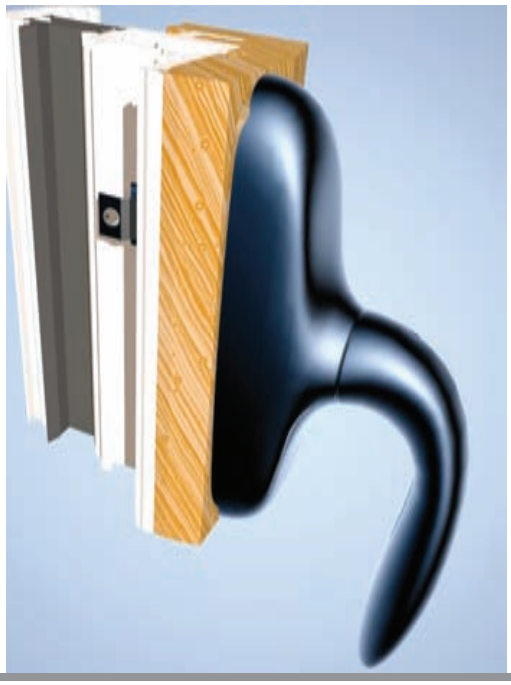

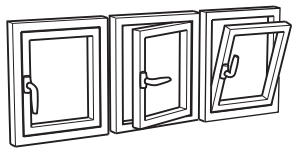

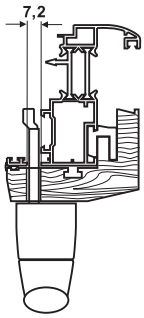

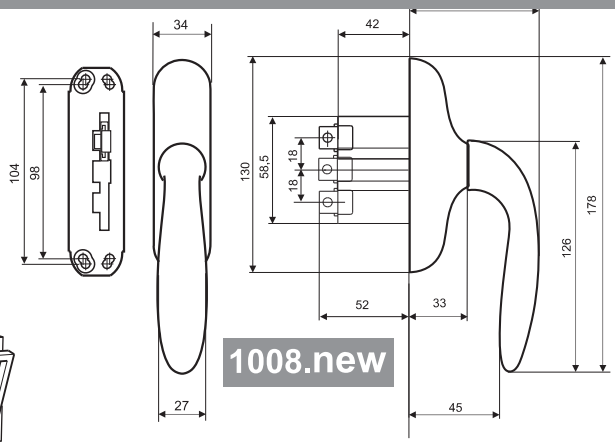

1008.new

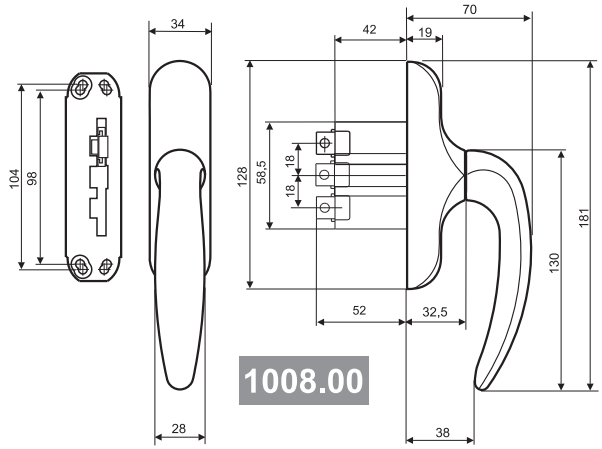

1008.00

1009.00

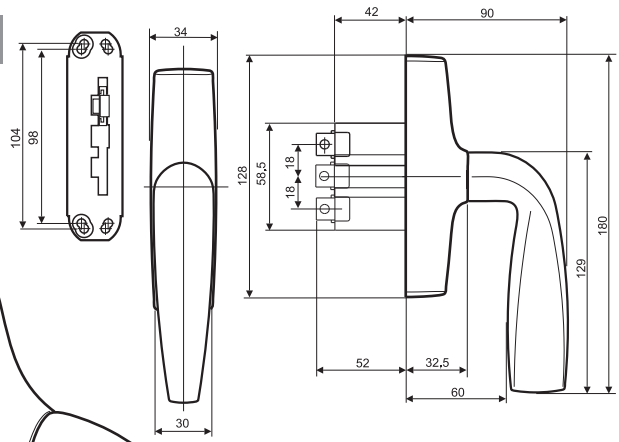

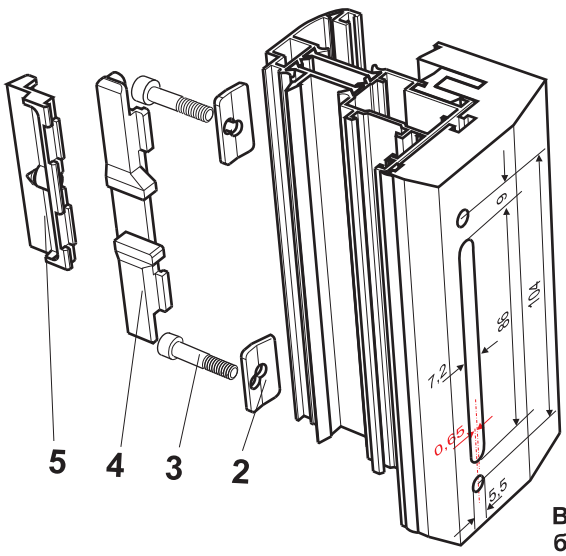

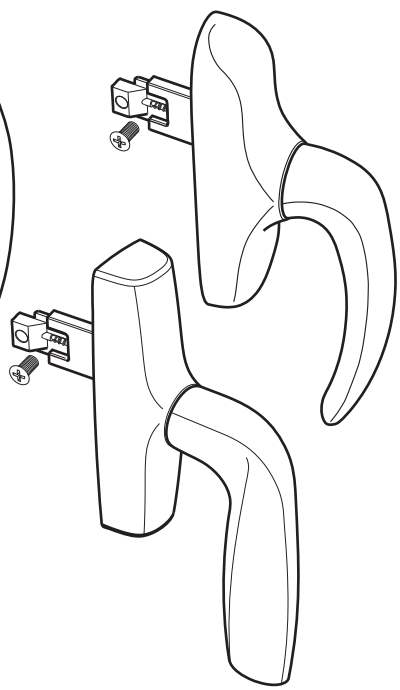

Комплект поставки

No	Артикул	Наименование	шт.
1	1008.new, 1008.01 или 1009.01	Ручка управляющая	1
2	1001.02	Фиксирующая планка	2
3	Винт	M5x16	2
4	1001.04	Переходник	1
5	1001.05	Планка блокиратора	1
6	Винт	M5x8	1

1010.00 РУЧКА ОКОННАЯ

stublina

Оригинальный дизайн stublina

ПРИМЕНЕНИЕ

Поворотные и поворотно-наклонные системы из алюминиевого, деревянного и ПВХ профиля
Рекомендуется использовать в комплекте с зубчатым управляющим механизмом 3013.00

МАТЕРИАЛ

Ручка: Al Si (Силумин)
Основание ручки: Zn Al4 Cu1 (ЦАМ)
Винты: A2

УСИЛИЕ НА РУЧКУ 81-85 Н

ПОКРЫТИЕ Электростатическая покраска по RAL-у

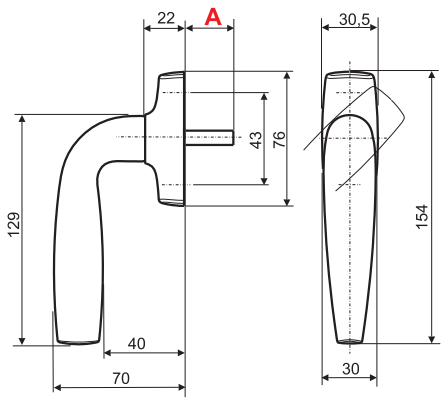

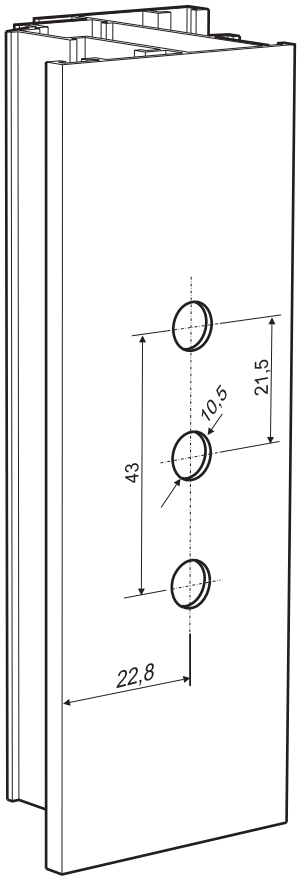

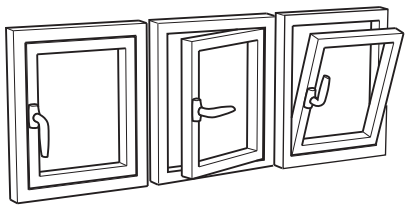

1010.00	Шип	7x7	A=23
1010.10	Шип	7x7	A=43

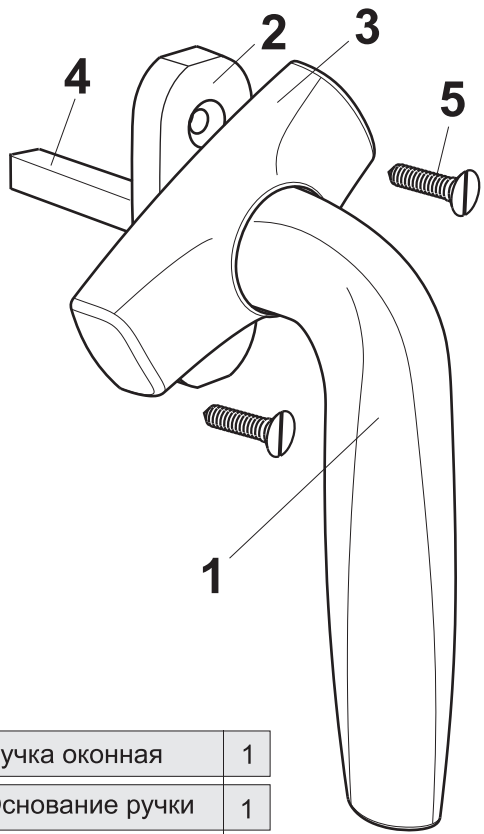

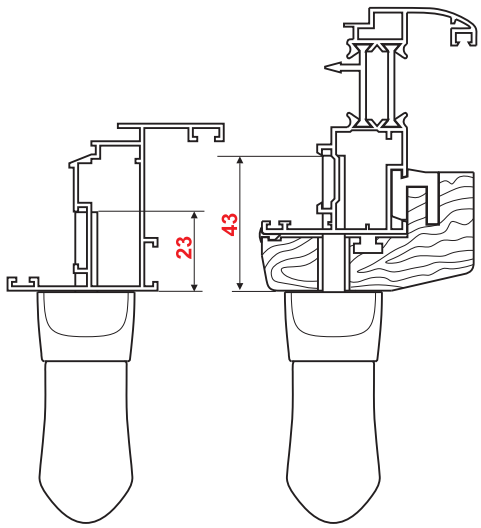

Комплект поставки

No	Артикул	Наименование	шт.
1	1010.01	Ручка оконная	1
2	1010.02	Основание ручки	1
3	1010.03	Маска	1
4	Шип	7x7	1
5	Шуруп	5x30 (50)	2

1011.00, 1015.00, 1032.00 НАЖИМНОЙ ГАРНИТУР

stublina

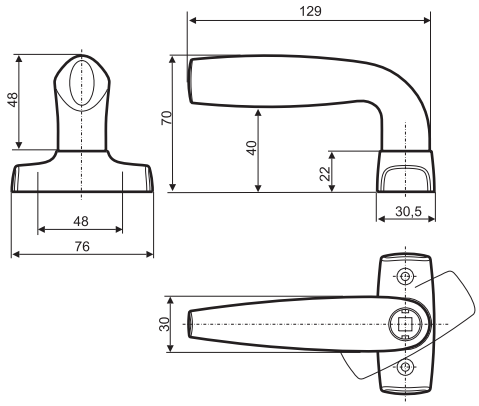

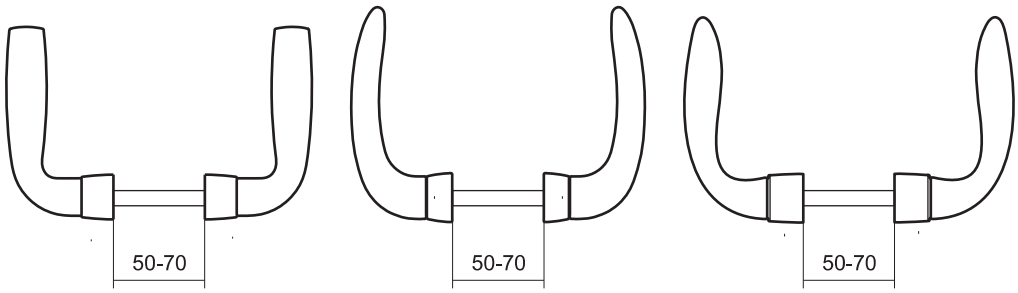

Оригинальный дизайн stublina

ПРИМЕНЕНИЕ Все типы дверных систем

МАТЕРИАЛ

Ручка: Al Si (Силумин)
Основание ручки: Zn Al4 Cu1 (ЦАМ)
Заглушки винтов: Полиамид 6.6
Винты: A2

УСИЛИЕ НА РУЧКУ 81-85 H

ПОКРЫТИЕ

Электростатическая покраска по RAL-у

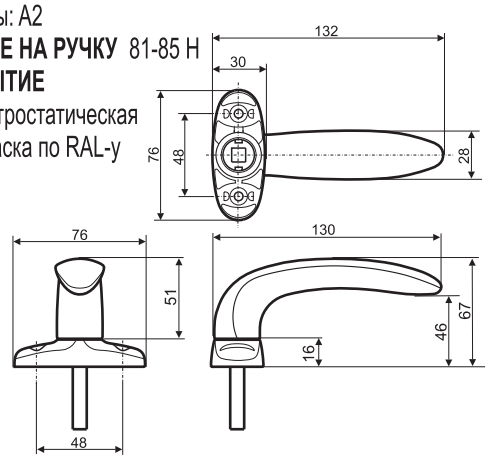

Новинка! **ПОКРЫТИЕ:** 0000.00.525 - Хром Полированный, 0000.00.526 - Хром Матовый, 0000.00.527 - Черный Хром, 0000.00.530 - Золотистый

НАЖИМНОЙ ГАРНИТУР

stublina

Сертификат качества по RAL

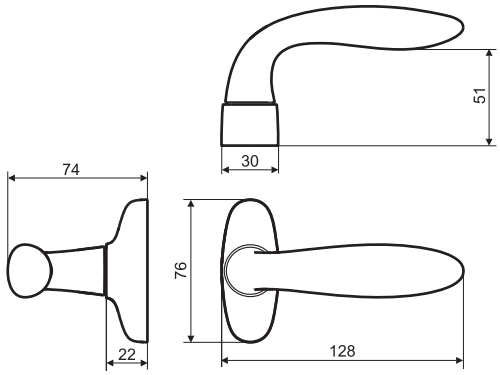

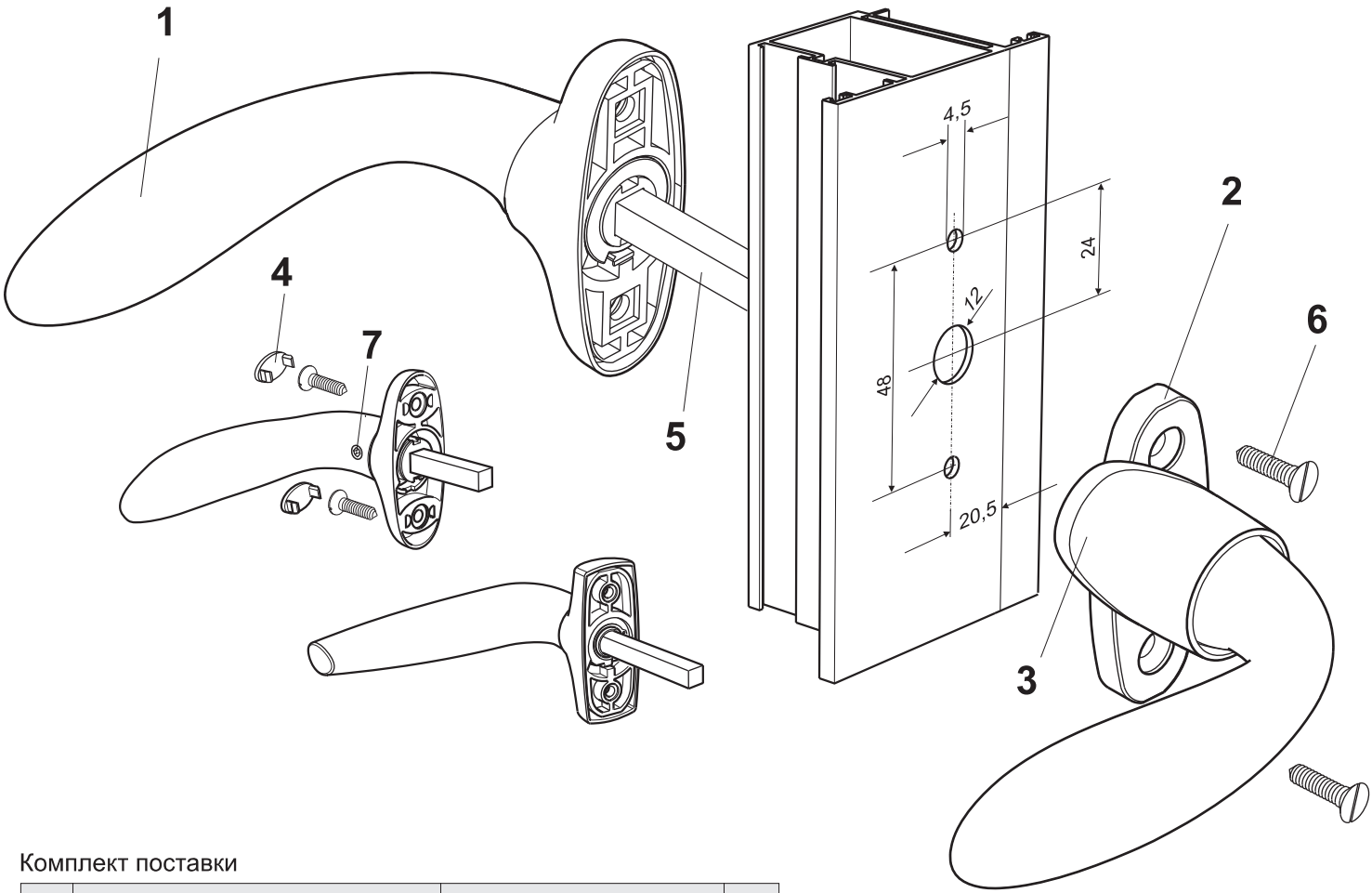

Комплект поставки

No	Артикул	Наименование	шт.
1	1011.01, 1015.01 или 1032.01	Ручка	2
2	1011.02, 1015.05 или 1032.02	Основание ручки	2
3	1011.03 или 1032.03	Маска	2
4	1015.06	Заглушка	4
5	Шип	8 x 8 x 130	1
6	Шуруп	4,8 x 16	4
7	Винт	M5 x 8	2

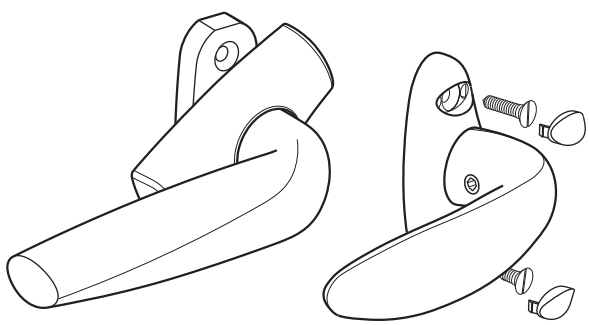

1029.00

НАЖИМНОЙ ГАРНИТУР ДЛЯ ОГРАНИЧЕНИЯ ДОСТУПА

stublina

- Оригинальный дизайн **stublina**
- Универсальное использование для правой и левой двери

ПРИМЕНЕНИЕ. Для систем ограничения доступа, в частности для использования вместе с электромагнитным замком. Для всех типов дверей

МАТЕРИАЛ

Ручка: Al Si (Силумин)
Основание ручки: Zn Al4 Cu1 (ЦАМ)
Винты: A2

УСИЛИЕ НА РУЧКУ

81-85 Н

ПОКРЫТИЕ

Электростатическая покраска по RAL-у

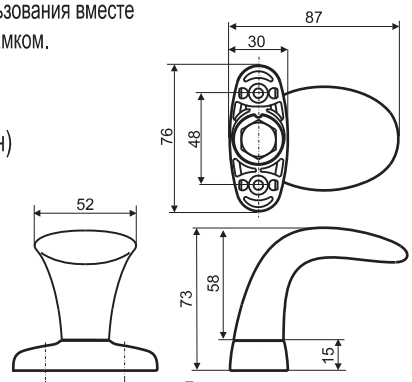

Внешняя ручка
Неподвижная

Внутренняя ручка
Нажимная

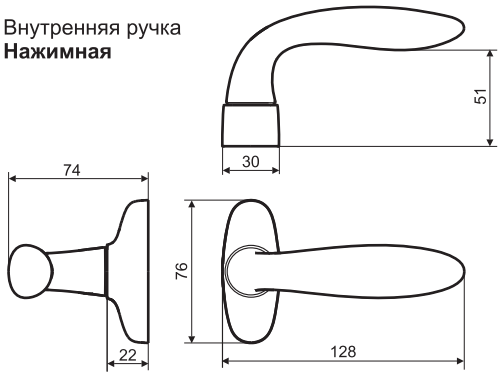

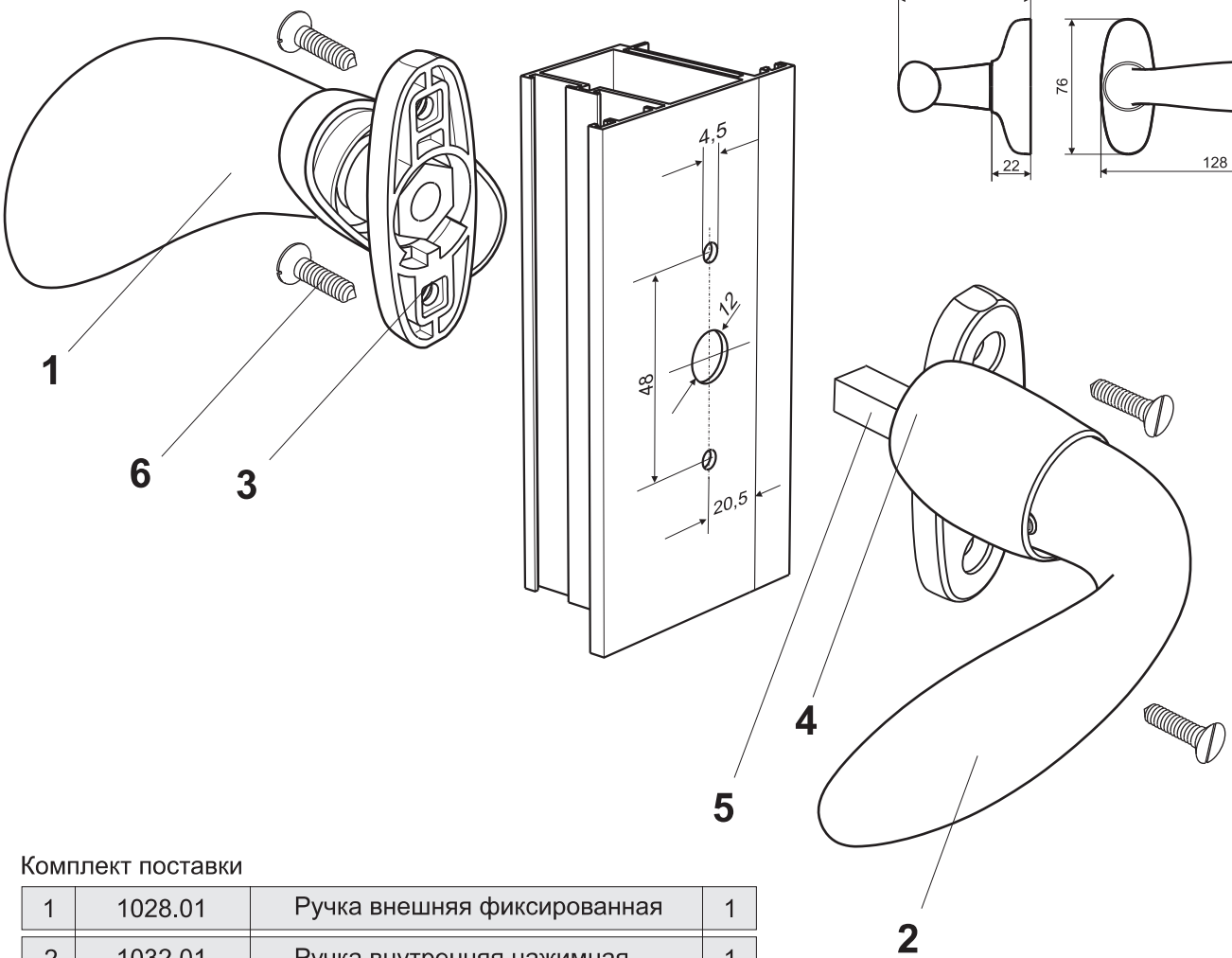

Комплект поставки

No	Артикул	Наименование	шт.
1	1028.01	Ручка внешняя фиксированная	1
2	1032.01	Ручка внутренняя нажимная	1
3	1032.02	Основание ручки	2
4	1032.03	Маска	2
5	Шип	8 x 8 x 60	1
6	Шуруп	4,8 x 16	4

1012.50, 1016.00, 1016.50 НАКЛАДКИ НА ЦИЛИНДР

stublina

Оригинальный дизайн stublina

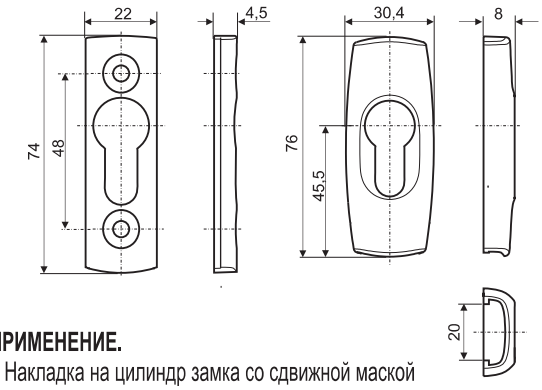

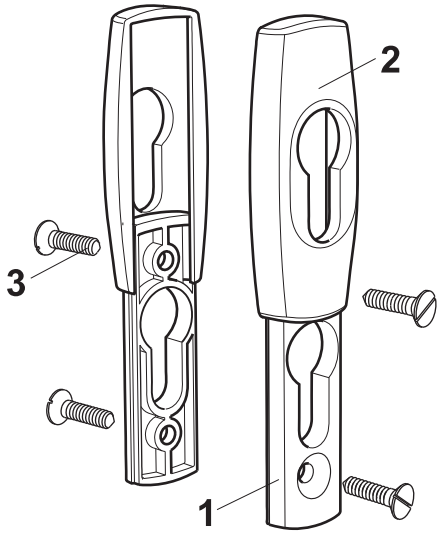

ПРИМЕНЕНИЕ.
Накладка на цилиндр замка со сдвижной маской
Сочетается с нажимным гарнитуром 1011.00
МАТЕРИАЛ. Основание и маска: Zn Al4 Cu1 (ЦАМ). Винты: A2
ПОКРЫТИЕ. Электростатическая покраска по RAL-у

No	Артикул	Наименование	шт.
1	1012.01	Основание	2
2	1012.02	Маска	2
3	Шуруп	4,8x13	4

ПРИМЕНЕНИЕ. Накладка на цилиндр замка.
Сочетается с нажимным гарнитуром 1015.00
МАТЕРИАЛ. Накладка: Zn Al4 Cu1 (ЦАМ).
Заглушки винтов: Полиамид 6.6. Винты: A2
ПОКРЫТИЕ. Электростатическая покраска по RAL-у

No	Артикул	Наименование	шт.
1	1016.01	Основание	2
2	1016.02	Заглушка	4
3	Шуруп	4,8x13	4

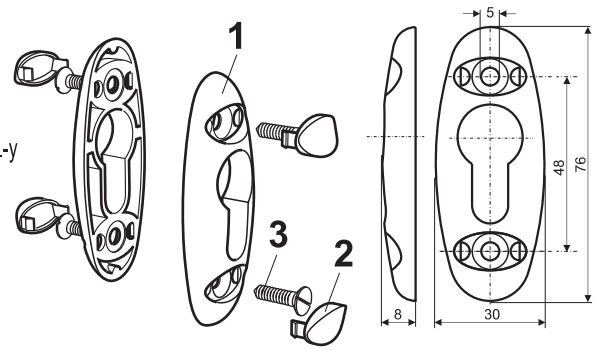

Новинка!

ПОКРЫТИЕ:

0000.00.525 - Хром Полированный,
0000.00.526 - Хром Матовый,
0000.00.527 - Черный Хром,
0000.00.530 - Золотистый

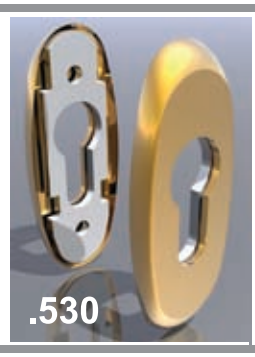

Оригинальный дизайн stublina

ПРИМЕНЕНИЕ.
Накладка на цилиндр замка со сдвижной маской
Сочетается с нажимными гарнитурами 1015, 1029, 1032

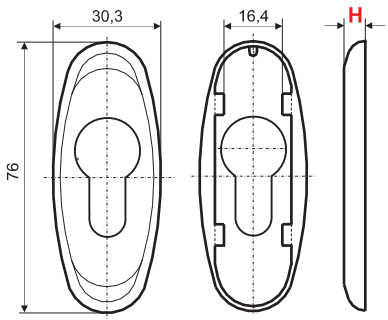

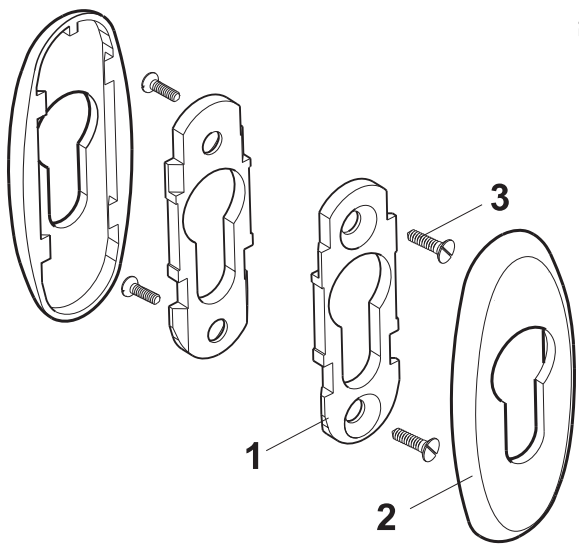

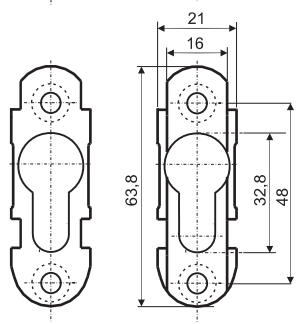

МАТЕРИАЛ
Основание и маска: Zn Al4 Cu1 (ЦАМ). Винты: A2
ПОКРЫТИЕ
Электростатическая покраска по RAL-у

No	Артикул	Наименование	шт.
1	1031.01	Основание	2
2a	1016.52	Маска H=**6** мм	2
2b	1016.54	Маска H=**8** мм	2
2c	1016.56	Маска H=**10** мм	2
3	Шуруп	4,8x13	4

1025.00, 1026.00 НАЖИМНОЙ ГАРНИТУР

stublina

Оригинальный дизайн stublina

ПРИМЕНЕНИЕ

Для всех типов дверей из алюминиевого и ПВХ профиля

Нажимной гарнитур с накладкой под цилиндр

Универсальное использование для правой и для левой двери

Надежное крепление изнутри помещения

МАТЕРИАЛ

Ручка и маска: Al Si (Силумин)

Заглушки винтов: Полиамид 6.6

Винты: A2

УСИЛИЕ НА РУЧКУ 81-85 Н

ПОКРЫТИЕ

Электростатическая покраска по RAL-у

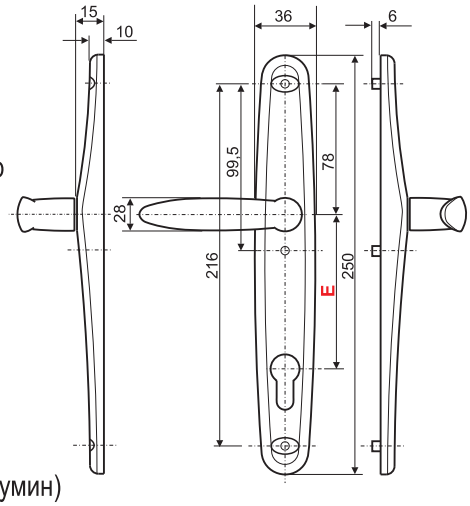

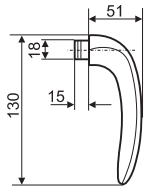

Межосевое расстояние E:

1025.00 E=92 мм

1026.00 E=85 мм

1024.00

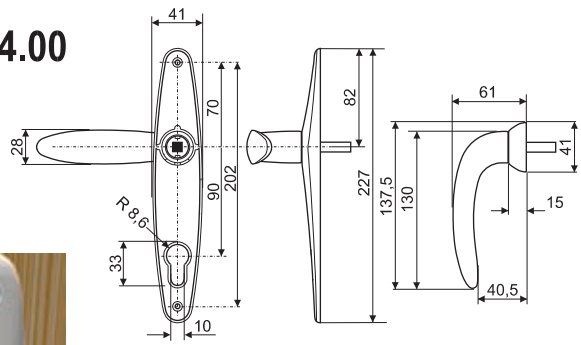

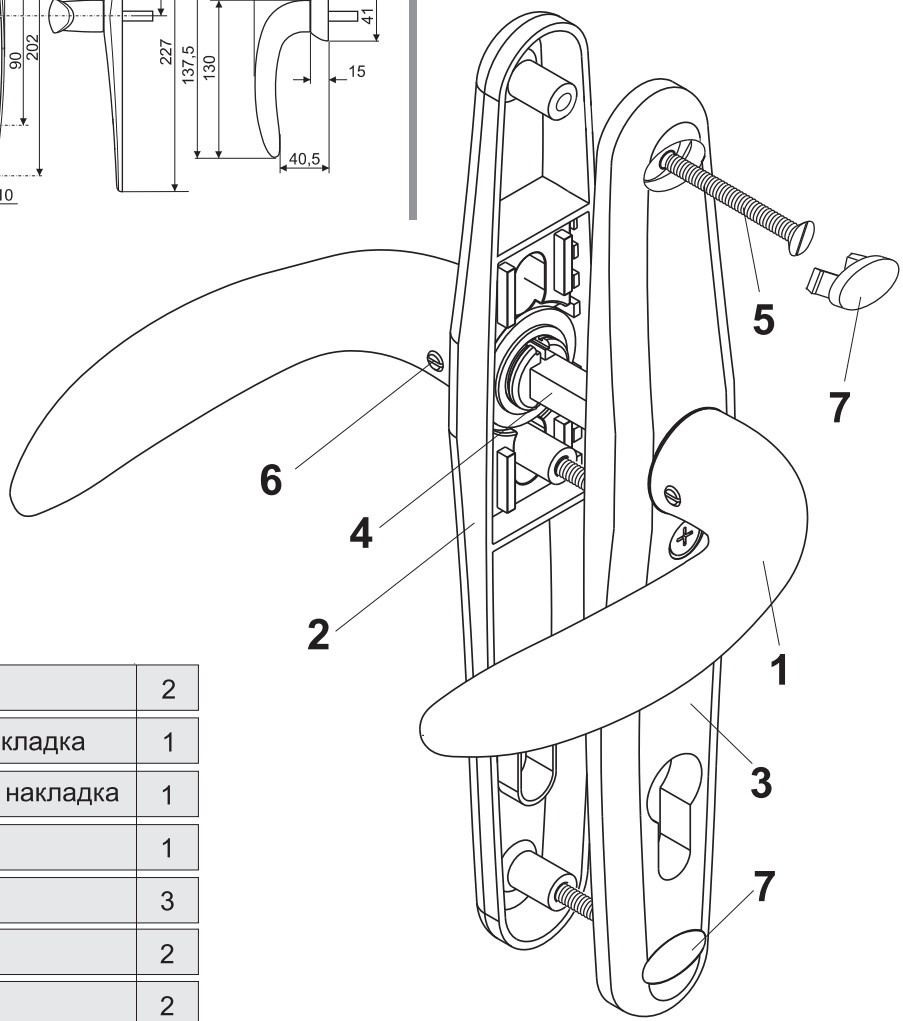

Комплект поставки

No	Артикул	Наименование	шт.
1	1025.01	Ручка	2
2	1025.02	Внешняя накладка	1
3	1025.03	Внутренняя накладка	1
4	Шип	8x8x130	1
5	Винт	M5x80	3
6	Винт	M5x8	2
7	1025.10	Заглушка	2

1030.00, 1031.00

НАЖИМНОЙ ГАРНИТУР ДЛЯ ОГРАНИЧЕНИЯ ДОСТУПА

stublina

- **Оригинальный дизайн stublina**

ПРИМЕНЕНИЕ

Для систем ограничения доступа в помещения, в частности для использования вместе с электромагнитным замком. Для всех типов дверей

- **Универсальное использование для правой и для левой двери**
- **Надежное крепление изнутри помещения**

МАТЕРИАЛ

Ручка и накладка: Al Si (Силумин)
Заглушки винтов: Полиамид 6.6
Винты: A2

УСИЛИЕ НА РУЧКУ 81-85 Н

ПОКРЫТИЕ

Электростатическая покраска по RAL-у

Внешняя ручка
Неподвижная

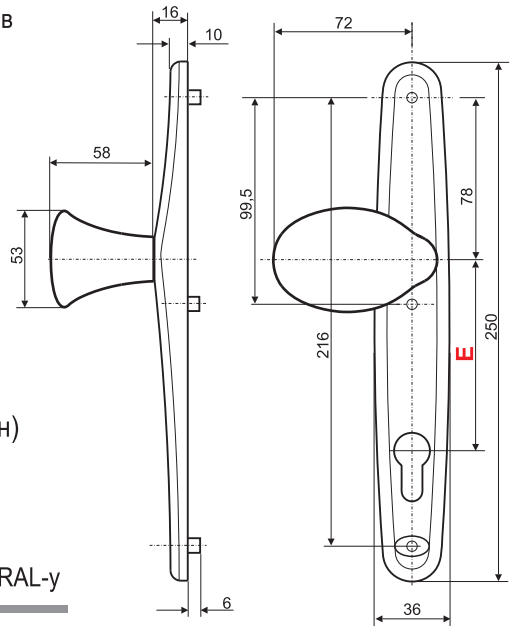

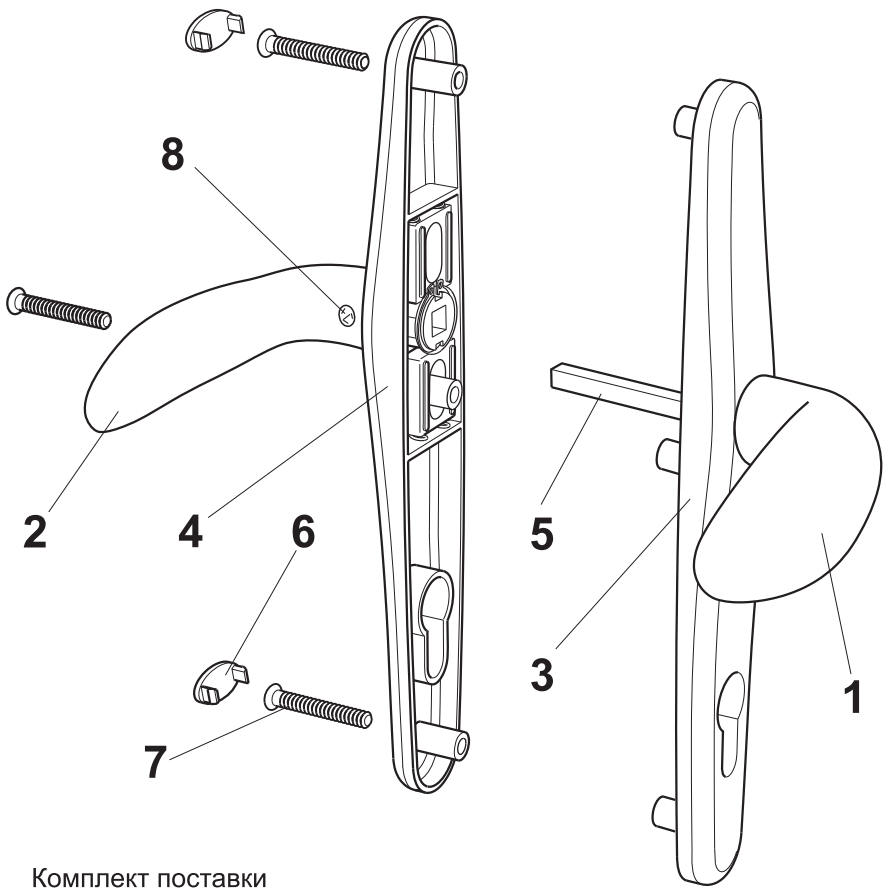

Внутренняя ручка
Нажимная

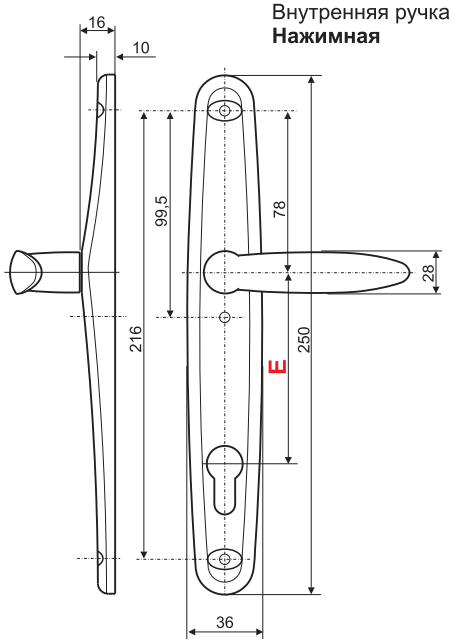

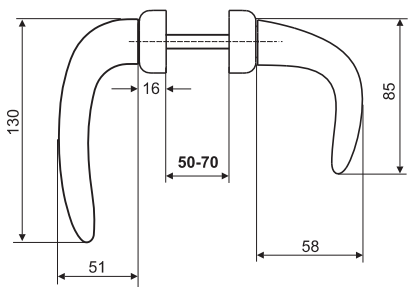

Комплект поставки

No	Артикул	Наименование	шт.
1	1030.01	Ручка внешняя фиксированная	1
2	1025.01	Ручка внутренняя нажимная	1
3	1025.02	Внешняя накладка	1
4	1025.03	Внутренняя накладка	1
5	Шип	8x8x130	1
6	1025.10	Заглушка	2
7	Винт	M5x80	3
8	Винт	M5x8	1

Межосевое расстояние E :

1030.00 E=92 мм

1031.00 E=85 мм

1017.00 РУЧКА ДВЕРНАЯ НАКЛАДНАЯ РУКОХВАТ

stublina

ПРИМЕНЕНИЕ
Ручка накладная для дверей из алюминиевого и ПВХ профиля

МАТЕРИАЛ
Ручка: Al Mg Si05
Втулка, вкладыш, гильза: Zn Al4 Cu1 (ЦАМ)
Шпилька: Сталь

УСИЛИЕ НА РУЧКУ
81-85 Н

ПОКРЫТИЕ
Электростатическая покраска по RAL-у

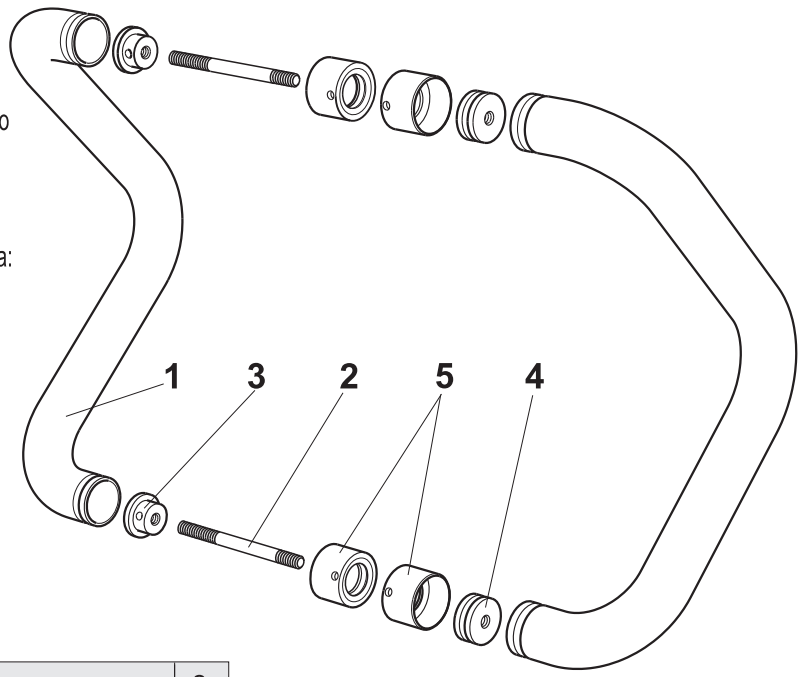

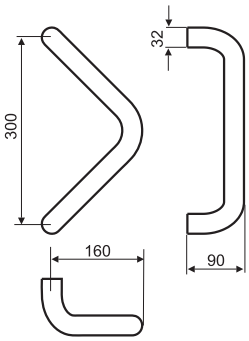

Комплект поставки

No	Артикул	Наименование	шт.
1	1017.01	Ручка	2
2	1017.02	Шпилька M8x98	2
3	1017.03	Втулка	2
4	1017.04	Вкладыш	2
5	1017.05	Гильза	4

1018.00 РУЧКА ДВЕРНАЯ НАКЛАДНАЯ РУКОХВАТ

stublina

ПРИМЕНЕНИЕ
Ручка накладная для дверей из алюминиевого и ПВХ профиля

МАТЕРИАЛ
Ручка: Al Mg Si05
Втулка, вкладыш, гильза: Zn Al4 Cu1 (ЦАМ)
Шпилька: Сталь

УСИЛИЕ НА РУЧКУ
81-85 Н

ПОКРЫТИЕ
Электростатическая покраска по RAL-у

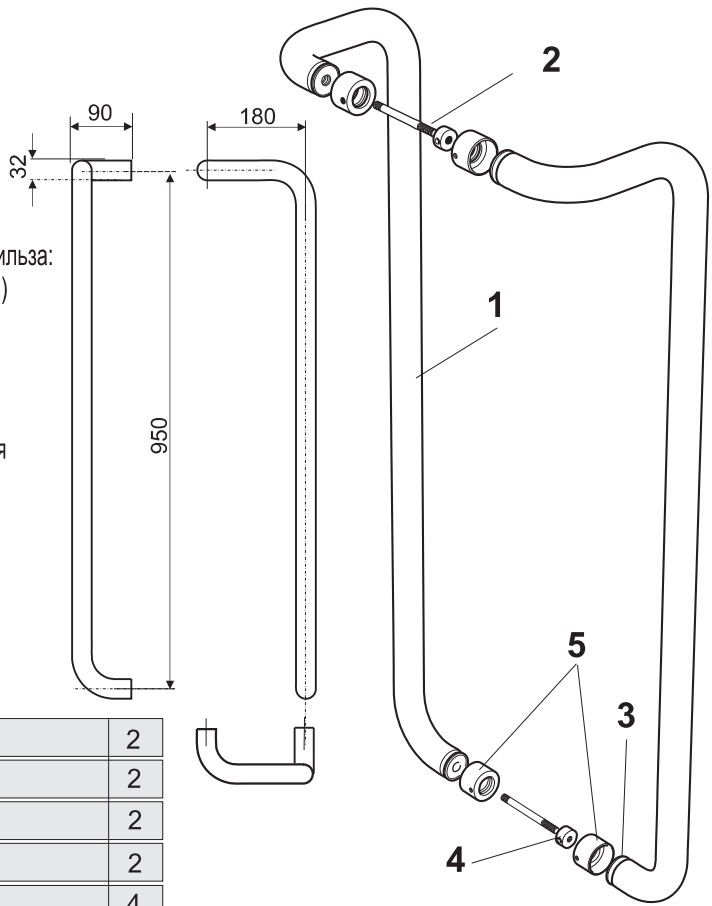

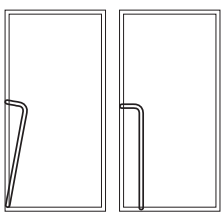

Комплект поставки

No	Артикул	Наименование	шт.
1	1018.01	Ручка	2
2	1017.02	Шпилька M8x98	2
3	1017.03	Втулка	2
4	1017.04	Вкладыш	2
5	1017.05	Гильза	4

1019.00 РУЧКА ДВЕРНАЯ НАКЛАДНАЯ РУКОХВАТ

stublina

ПРИМЕНЕНИЕ
Ручка накладная для дверей из алюминиевого и ПВХ профиля

МАТЕРИАЛ
Ручка: Al Mg Si05
Втулка, вкладыш, гильза: Zn Al4 Cu1 (ЦАМ)
Шпилька: Сталь

УСИЛИЕ НА РУЧКУ
81-85 Н

ПОКРЫТИЕ
Электростатическая покраска по RAL-у

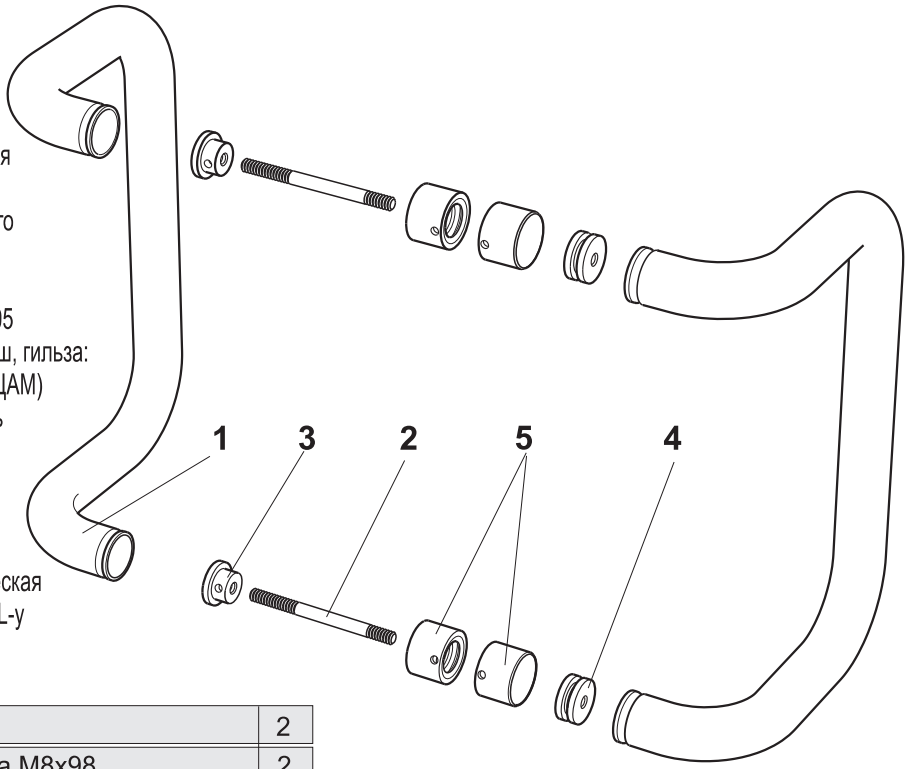

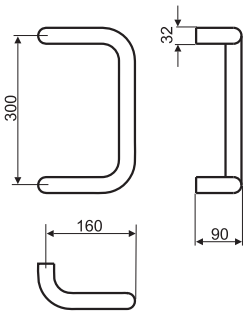

Комплект поставки

No	Артикул	Наименование	шт.
1	1019.01	Ручка	2
2	1017.02	Шпилька M8x98	2
3	1017.03	Втулка	2
4	1017.04	Вкладыш	2
5	1017.05	Гильза	4

1027.00 РУЧКА ДВЕРНАЯ НАКЛАДНАЯ РУКОХВАТ

stublina

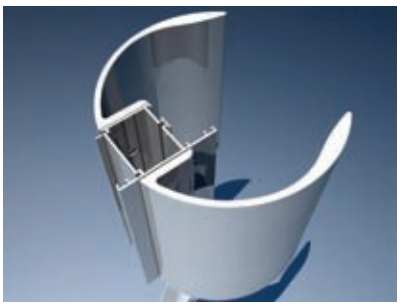

ПРИМЕНЕНИЕ
Ручка накладная для дверей из алюминиевого и ПВХ профиля

МАТЕРИАЛ
Ручка: Al Mg Si05
Винты и гайки: Сталь

УСИЛИЕ НА РУЧКУ 81-85 Н

ПОКРЫТИЕ
Электростатическая покраска по RAL-у

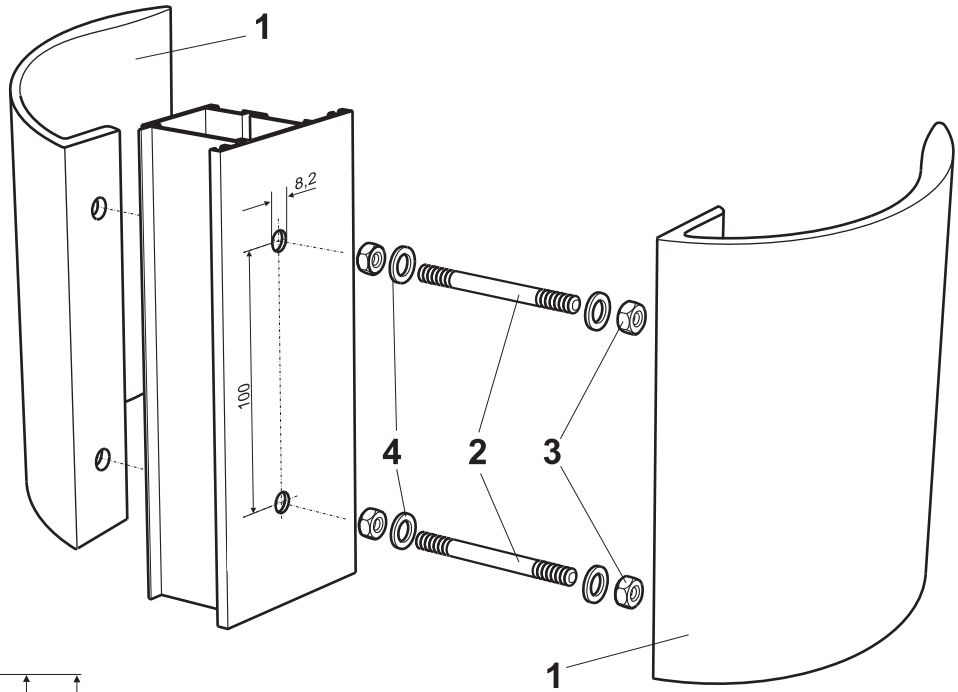

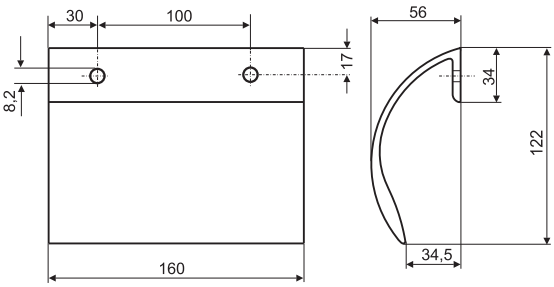

Комплект поставки

No	Артикул	Наименование	шт.
1	1027.01	Ручка	2
2	1027.02	Шпилька M6x74	2
3	Гайка	M6	4
4	1027.03	Шайба	4

1020.00 РУЧКА ДВЕРНАЯ НАКЛАДНАЯ РУКОХВАТ

stublina

Оригинальный дизайн stublina

ПРИМЕНЕНИЕ
Ручка накладная для дверей из алюминиевого и ПВХ профиля

МАТЕРИАЛ
Ручка: Al Si
Диск: Zn Al4 Cu1 (ЦАМ)
Шпилька: Сталь

УСИЛИЕ НА РУЧКУ
81-85 Н

ПОКРЫТИЕ
Электростатическая покраска по RAL-у

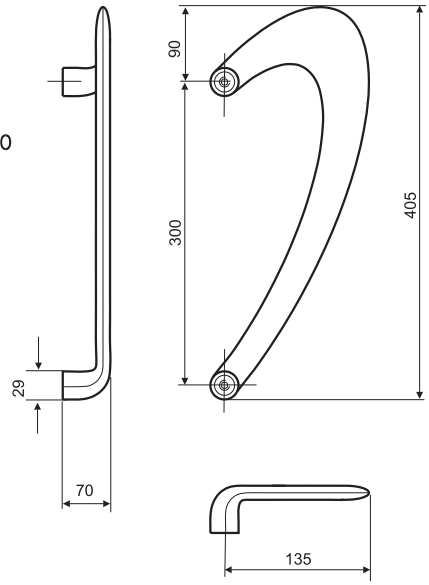

ПРИМЕЧАНИЕ.

Размеры шпильки (**2** или **4**)
зависят от ширины профиля.
Длина шпильки определяется по формуле:

L = 44 + D (мм),

*где **L** - длина шпильки, **D** - ширина профиля.*
Шпильку укорачивать с той стороны,
где длиннее резьба.
Для левых дверей пользоваться ***коричневыми*** шпильками с левой резьбой, на короткой стороне.
Для правых дверей - ***серебристыми*** шпильками с правой резьбой, на короткой стороне.

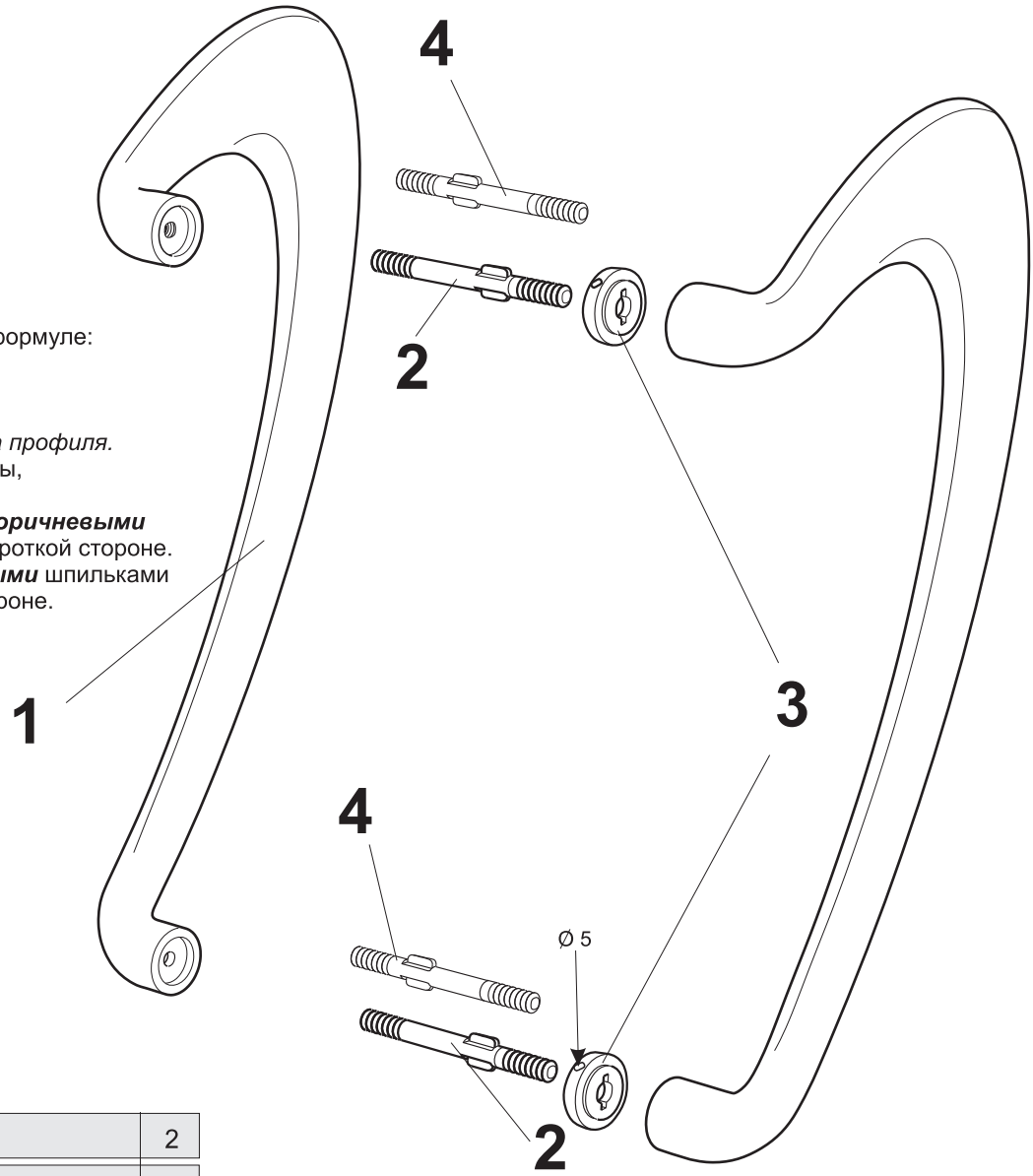

Комплект поставки

No	Артикул	Наименование	шт.
1	1020.01	Ручка	2
2	1020.02	Шпилька M8x127 левая	2
3	1020.03	Диск 29x10	2
4	1020.04	Шпилька M8x127 правая	2

1033.00, 1034.00, 1035.00 РУЧКА ДВЕРНАЯ НАКЛАДНАЯ РУКОХВАТ

stublina

ПРИМЕНЕНИЕ Ручка накладная для дверей из алюминиевого и ПВХ профиля
МАТЕРИАЛ Сталь нержавеющая
УСИЛИЕ НА РУЧКУ 81-85 Н
ПОКРЫТИЕ Без дополнительного покрытия, полировка

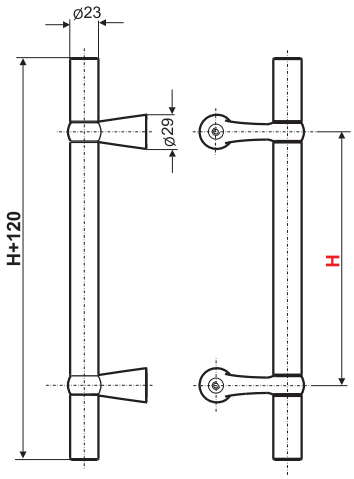

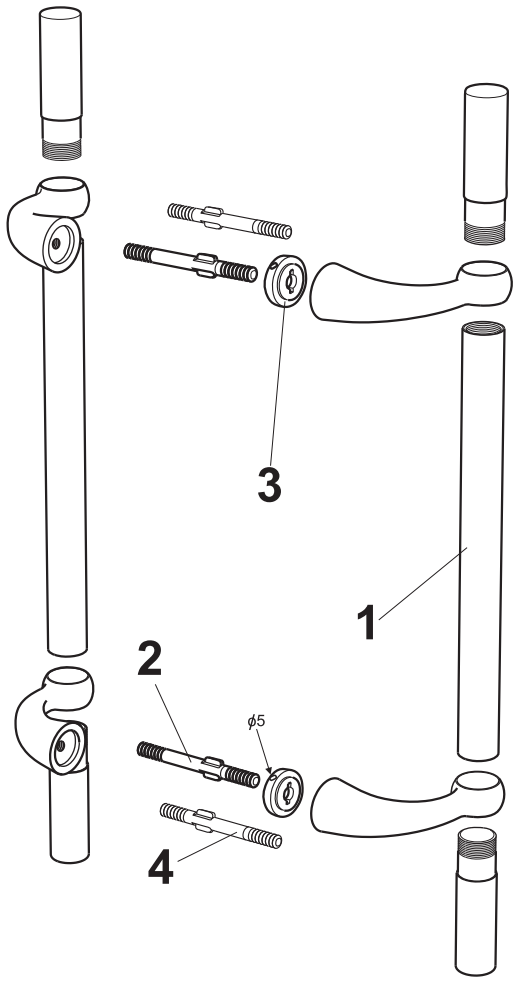

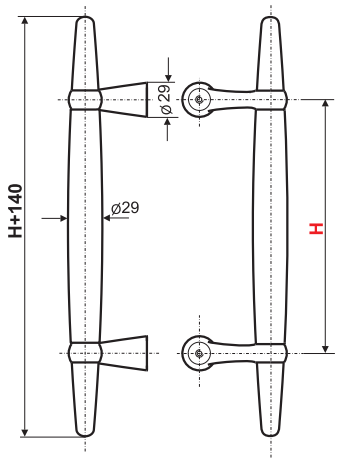

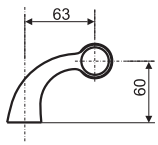

ПРИМЕЧАНИЕ
Размеры шпильки (2 или 4) зависят от ширины профиля.
Длина шпильки определяется по формуле:

L = 44 + D (мм),

*где **L** - длина шпильки, **D** - ширина профиля.*
Шпильку укорачивать с той стороны, где длиннее резьба.
Для левых дверей пользоваться ***коричневыми*** шпильками с левой резьбой на короткой стороне.
Для правых дверей - ***серебристыми*** шпильками с правой резьбой на короткой стороне.

1033.10,	1034.10	H=200
1033.20,	1034.20	H=250
1033.30,	1034.30	H=300
1033.40,	1034.40	H=150

Новинка!
1035.00

1035.20	H=250

Комплект поставки

No	Артикул	Наименование	шт.
1	1033.01, 1034.01 или 1035.01	Ручка	2
2	1020.02	Шпилька M8x127 левая	2
3	1020.03	Диск 29x10	2
4	1020.04	Шпилька M8x127 правая	2

1013.00 РУЧКА-ЗАЩЕЛКА ФРАМУЖНАЯ

stublina

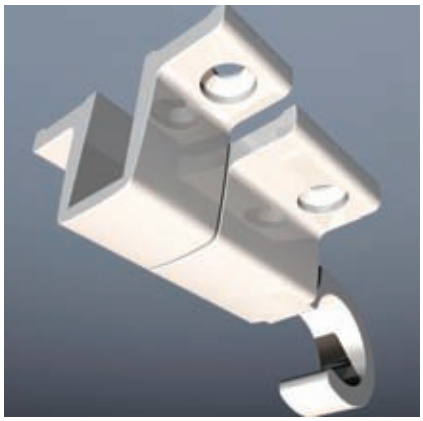

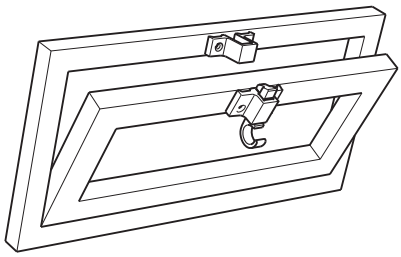

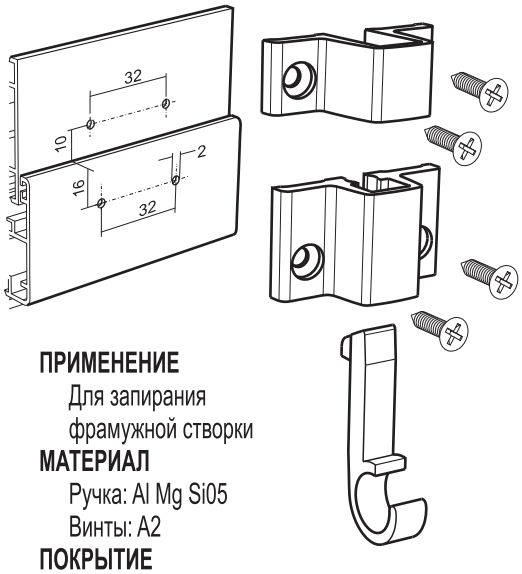

ПРИМЕНЕНИЕ
Для запирания фрамужной створки

МАТЕРИАЛ
Ручка: Al Mg Si05
Винты: A2

ПОКРЫТИЕ
Электростатическая покраска по RAL-у

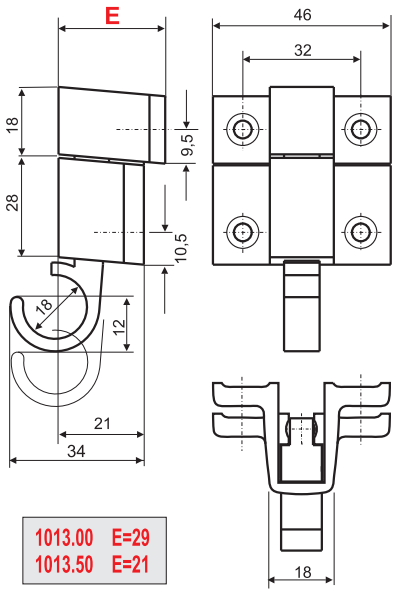

1013.00	E=29
1013.50	E=21

1014.00 РУЧКА-ЗАЩЕЛКА ФРАМУЖНАЯ

stublina

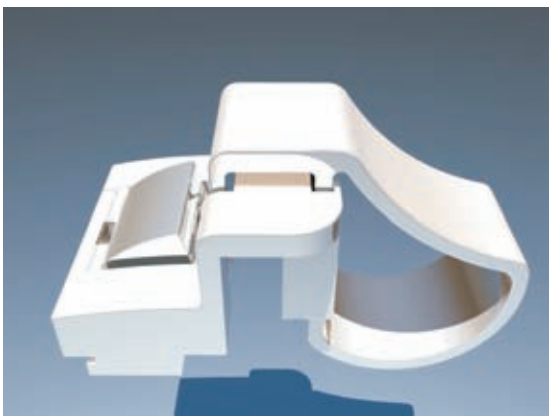

Оригинальный дизайн stublina

ПРИМЕНЕНИЕ
Для запирания фрамужной створки
Монтируется в европаз

МАТЕРИАЛ
Ручка: Al Mg Si05
Механизм: Zn Al4 Cu1 (ЦАМ)
Винты: A2

ПОКРЫТИЕ
Ручка: электростатическая покраска по RAL-у
Механизм: покрытие цинком

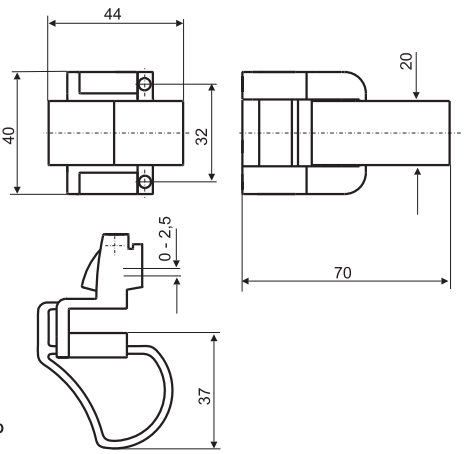

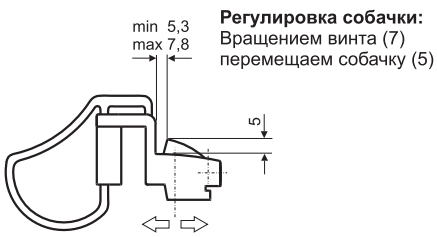

Регулировка собачки:
Вращением винта (7) перемещаем собачку (5)

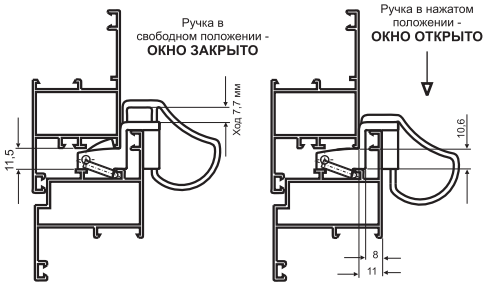

Комплект поставки

No	Артикул	Наименование	шт.
1	1014.01	Ручка	1
2	1014.02	Основание	1
3	1014.03	Заглушка	1
4	1014.04	Держатель собачки	1
5	1014.05	Собачка	1
6	1014.06	Пружина	2
7	Винт	M5x10	1
8	Винт	M5x12	2

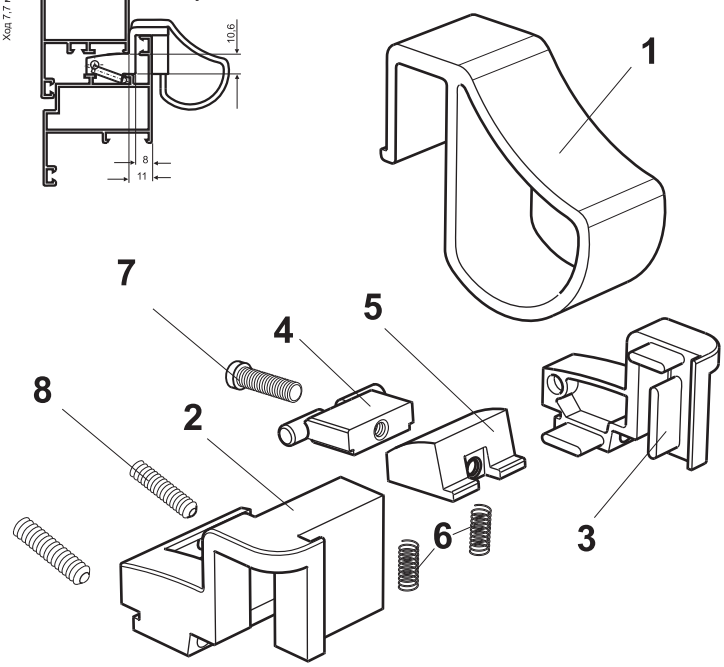

2001.00 ПЕТЛЯ ОКОННАЯ

stublina

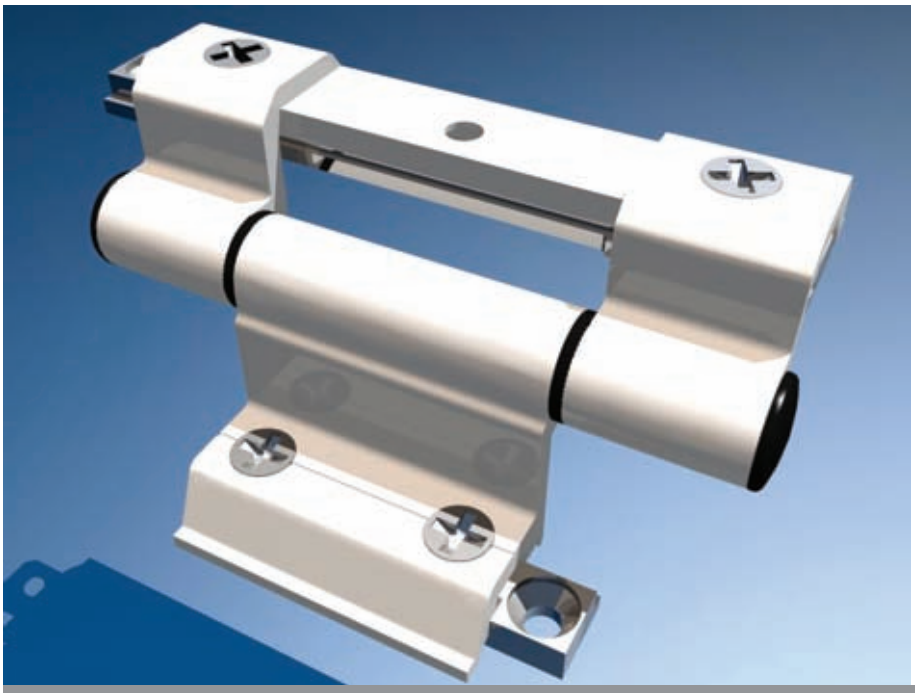

ПРИМЕНЕНИЕ

Для всех типов поворотных створок из алюминиевого профиля.
Для монтажа в европаз

МАТЕРИАЛ

Петля: Al Mg Si05.
Крепежные планки, ось: Сталь
Прокладка, заглушка: Полиамид 6.6
Винты: A2

НАГРУЗКА

Две петли - 90 кг, три петли - 100 кг

ПОКРЫТИЕ

Электростатическая покраска по RAL-у

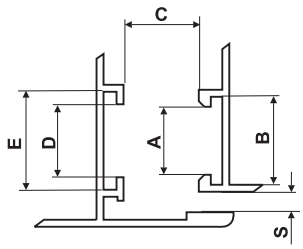

A	B	C	D	E	S
13,6	18	11,5	15	20	3,2

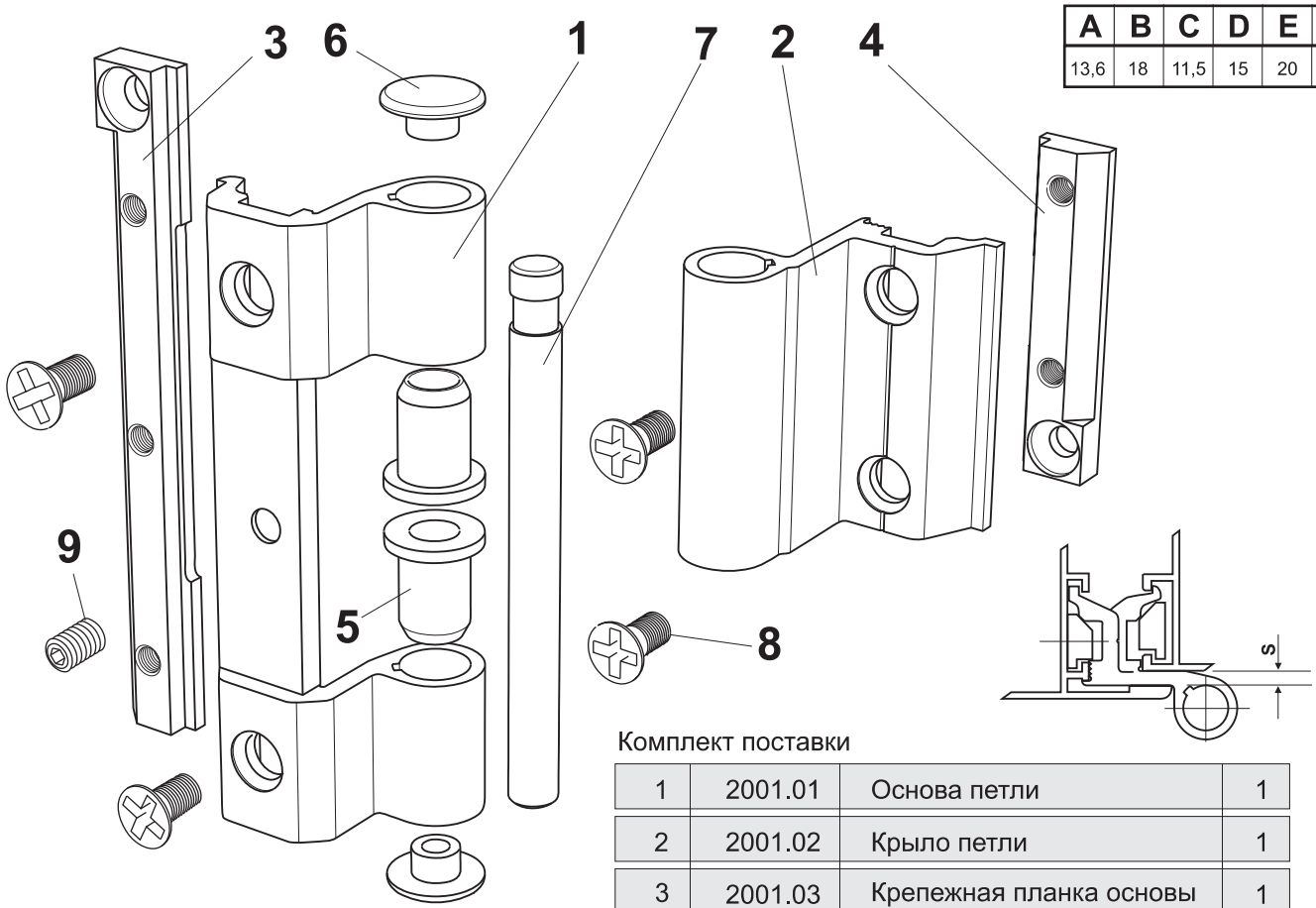

Комплект поставки

No	Артикул	Наименование	шт.
1	2001.01	Основа петли	1
2	2001.02	Крыло петли	1
3	2001.03	Крепежная планка основы	1
4	2001.04	Крепежная планка крыла	1
5	2001.05	Втулка	1
6	2001.06	Заглушка	2
7	2001.07	Ось	2
8	Винт	M5x12	4
9	Винт	M5x8	1

2002.00 ПЕТЛЯ ОКОННАЯ

stublina

ПРИМЕНЕНИЕ Для всех типов поворотных створок из алюминиевого профиля. Для монтажа в европаз

МАТЕРИАЛ

Петля: Al Mg Si05
Крепежная планка крыла: Сталь
Крепежная планка основы: Zn Al4 Cu1 (ЦАМ)
Прокладка, стопорное кольцо: Полиамид 6.6
Ось: Сталь нержавеющая. Винты: A2

НАГРУЗКА

Две петли - 90 кг, три петли - 100 кг

ПОКРЫТИЕ

Электростатическая покраска по RAL-у

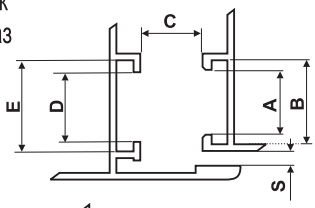

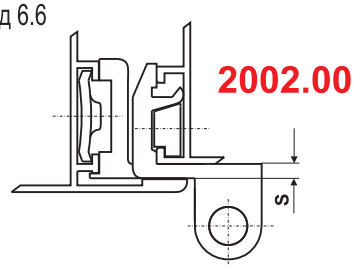

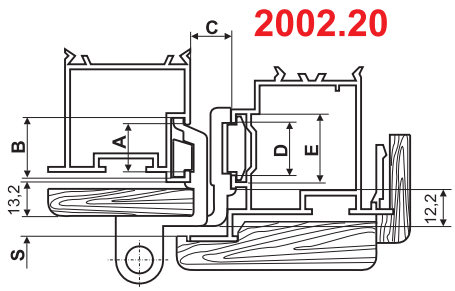

A	B	C	D	E	S
2002.00					
10	14,5	11,5	15	20	3,2
12	15	11,5	15	20	3,2
14	18	11,5	15	20	3,2
2002.20					
14	18	11,5	15	20	3,2

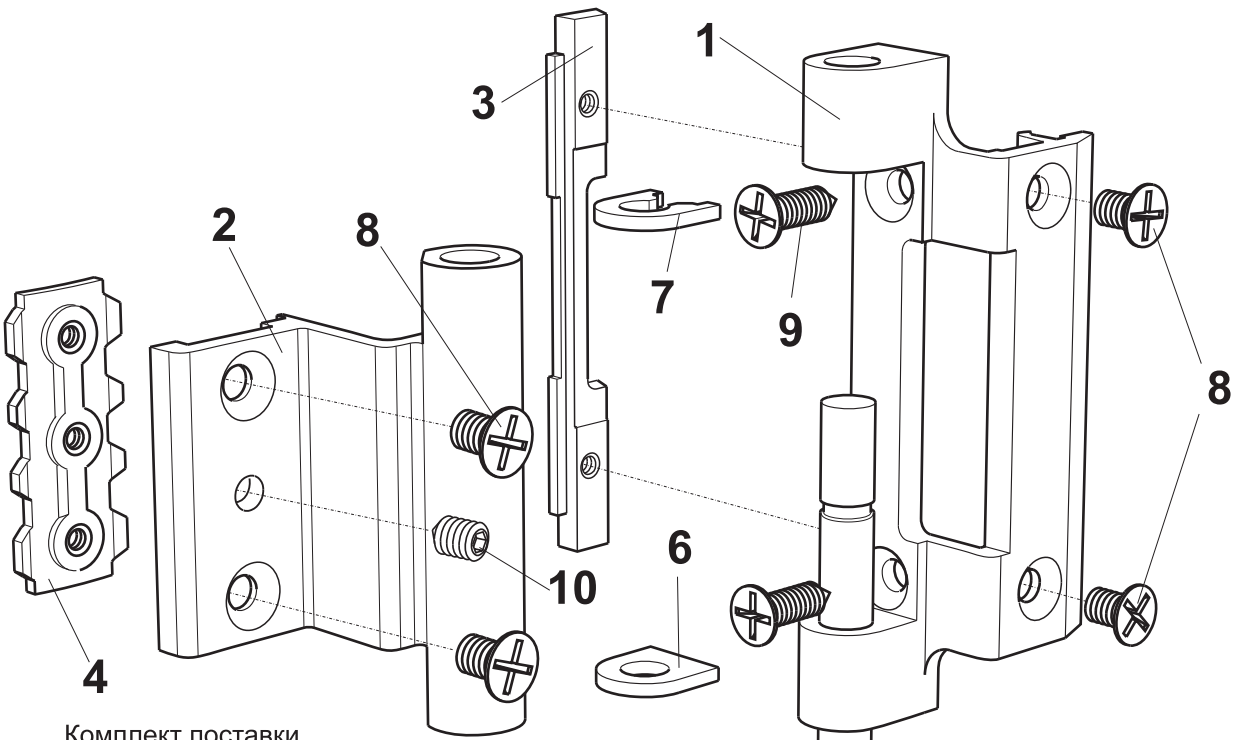

Комплект поставки

No	Артикул	Наименование	шт.
1	2002.01	Основа петли	1
2	2002.02	Крыло петли	1
3	2002.03	Крепежная планка основы	1
4	2002.04	Крепежная планка крыла	1
5	2002.05	Ось	1
6	2002.06	Прокладка	1
7	2002.07	Стопорное кольцо	1
8	Винт	M5x8	4
9	Шуруп	4,8x13	2
10	Винт	M5x8	1

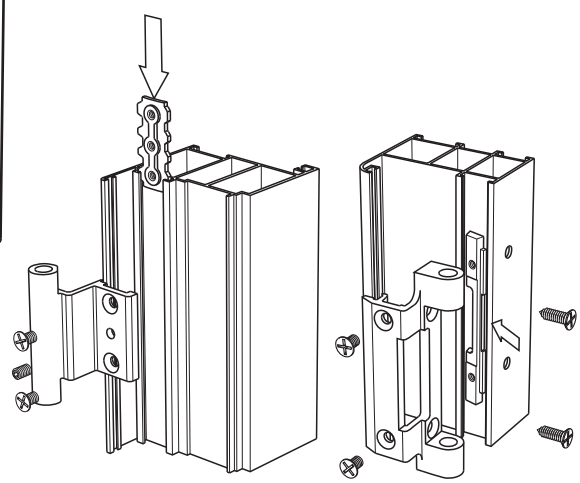

2003.00 ПЕТЛЯ ОКОННАЯ

stublina

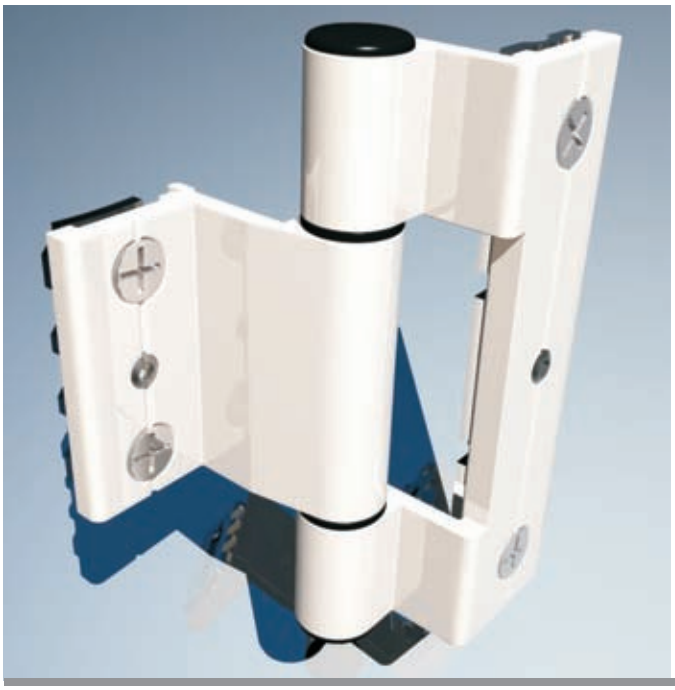

ПРИМЕНЕНИЕ

Для всех типов поворотных створок из алюминиевого профиля
Для монтажа в европаз

МАТЕРИАЛ

Петля: Al Mg Si05.
Крепежные планки, ось: Сталь
Прокладка, заглушка: Полиамид 6.6
Винты: A2

НАГРУЗКА

Две петли - 80 кг, три петли - 95 кг

ПОКРЫТИЕ

Электростатическая покраска по RAL-у

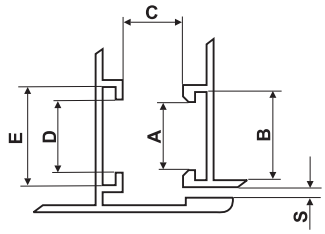

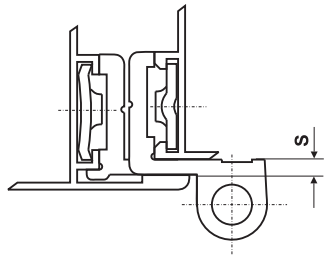

A	B	C	D	E	S
14	18	11,5	15	20	3,2

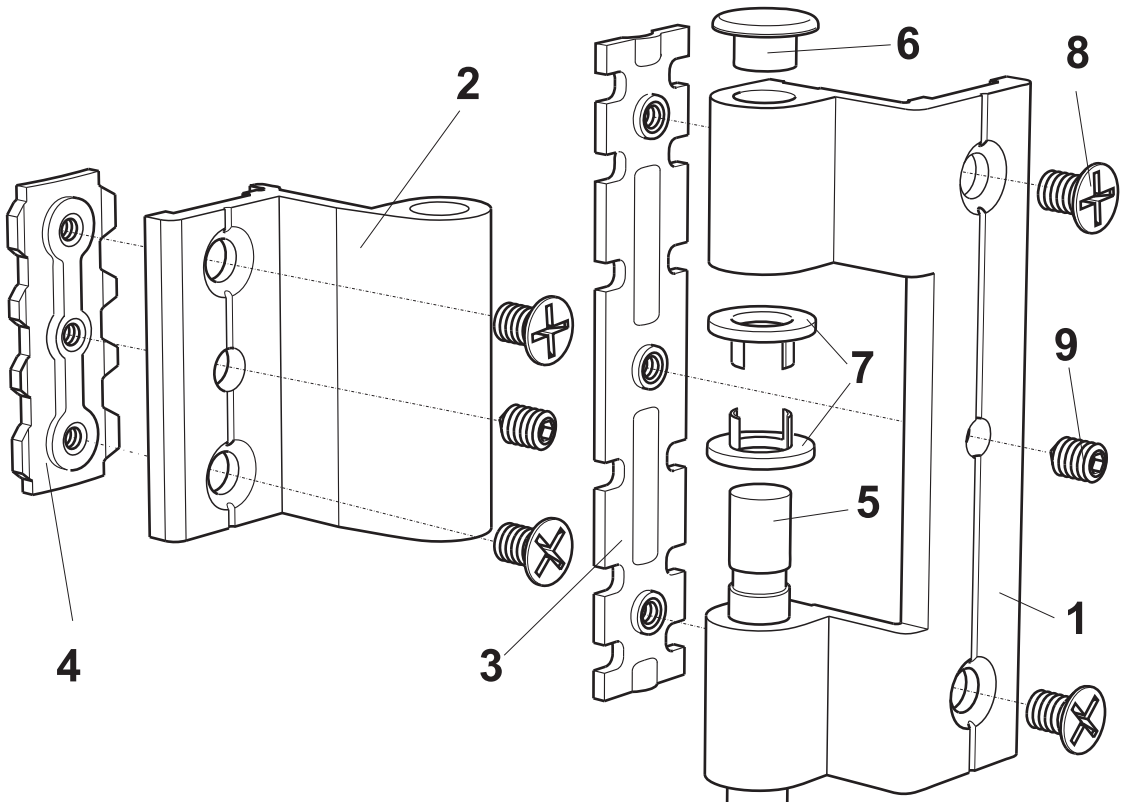

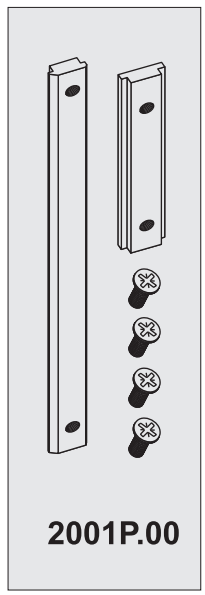

Комплект поставки

No	Артикул	Наименование	шт.
1	2003.01	Основа петли	1
2	2003.02	Крыло петли	1
3	2003.03	Крепежная планка основы	1
4	2003.04	Крепежная планка крыла	1
5	2003.05	Ось	1
6	2003.06	Заглушка	2
7	2003.07	Прокладка	2
8	Винт	M5x8	4
9	Винт	M5x8	2

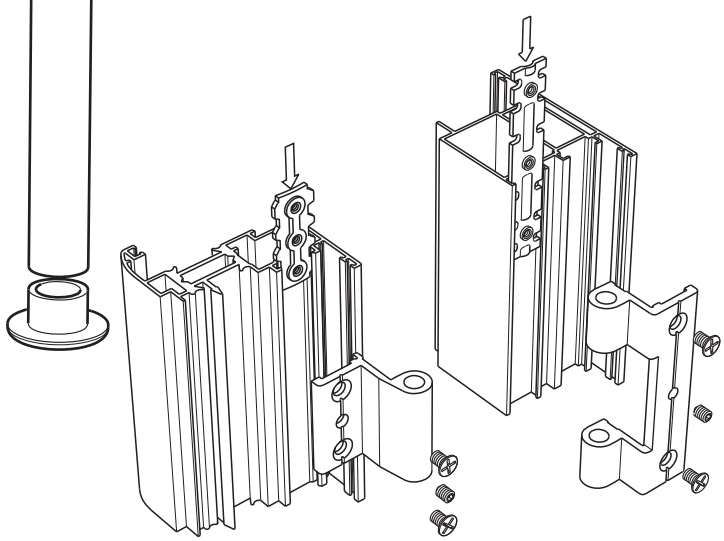

2011.00 ПЕТЛЯ ОКОННАЯ

stublina

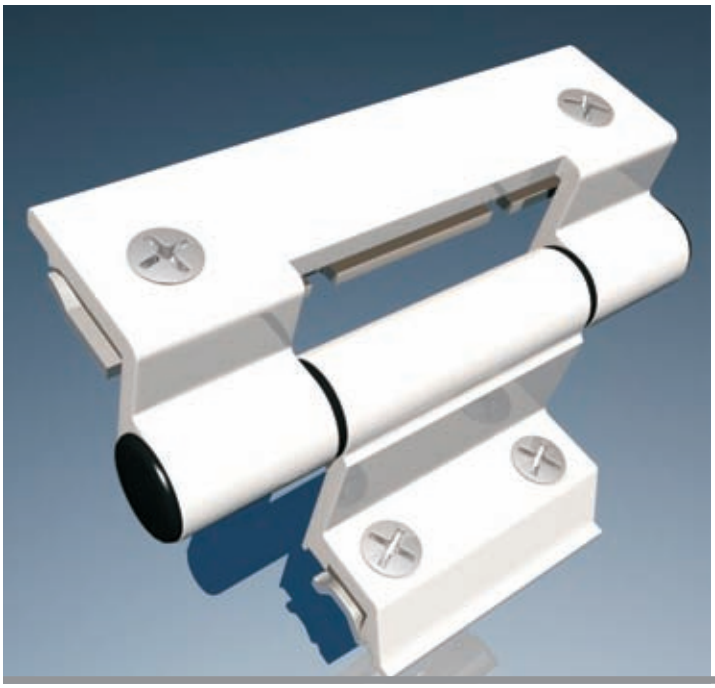

ПРИМЕНЕНИЕ

Для всех типов поворотных створок из алюминиевого профиля
Для монтажа в европаз

МАТЕРИАЛ

Петля: Al Mg Si05
Крепежные планки, ось: Сталь
Заглушка, втулка: Полиамид 6.6
Винты: A2

НАГРУЗКА

Две петли - 85 кг, три петли - 90 кг

ПОКРЫТИЕ

Электростатическая покраска по RAL-у

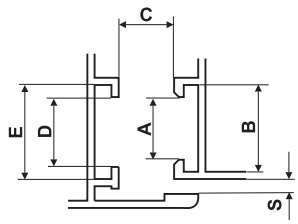

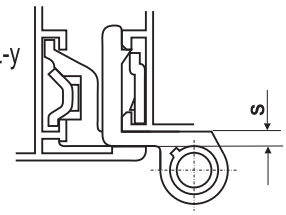

A	B	C	D	E	S
13,6	18	11,5	15	20	3,2

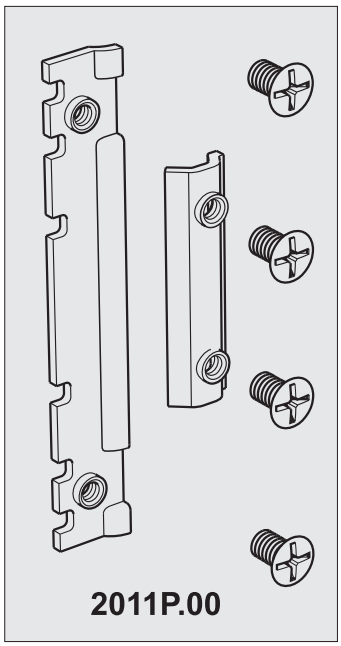

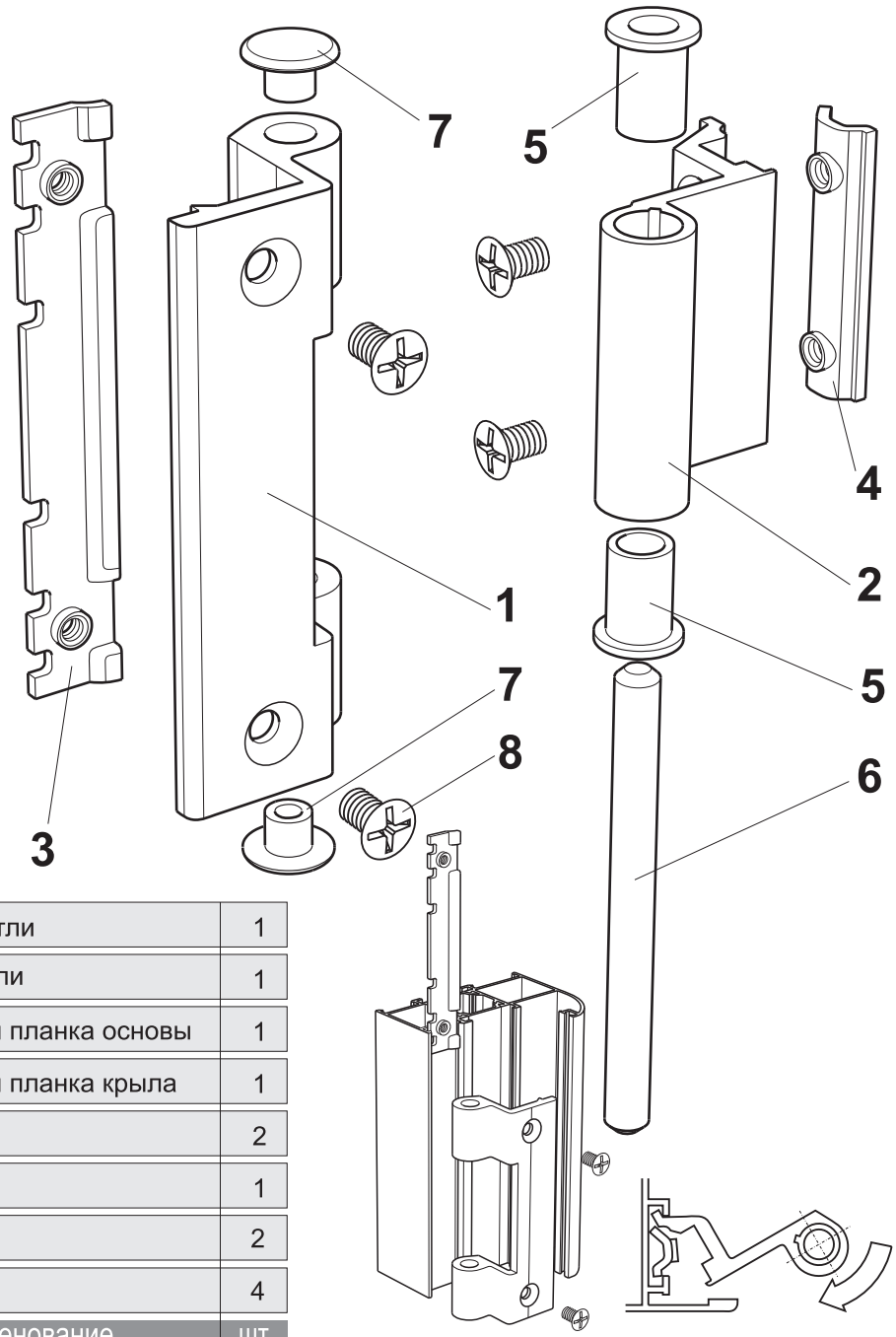

Комплект поставки

No	Артикул	Наименование	шт.
1	2011.01	Основа петли	1
2	2012.01	Крыло петли	1
3	2011.02	Крепежная планка основы	1
4	2012.05	Крепежная планка крыла	1
5	2011.03	Втулка	2
6	2011.04	Ось	1
7	2011.05	Заглушка	2
8	Винт	M5x8	4

2012.00, 2020.00 ПЕТЛЯ ОКОННАЯ

stublina

ПРИМЕНЕНИЕ
Для всех типов поворотных створок из алюминиевого профиля. Для монтажа в европаз

МАТЕРИАЛ
Петля: Al Mg Si05.
Крепежные планки: Сталь
Ось: Сталь
Втулка: Полиамид 6.6
Винты: A2

НАГРУЗКА
Две петли - 75 кг,
три петли - 80 кг

ПОКРЫТИЕ
Электростатическая покраска по RAL-у

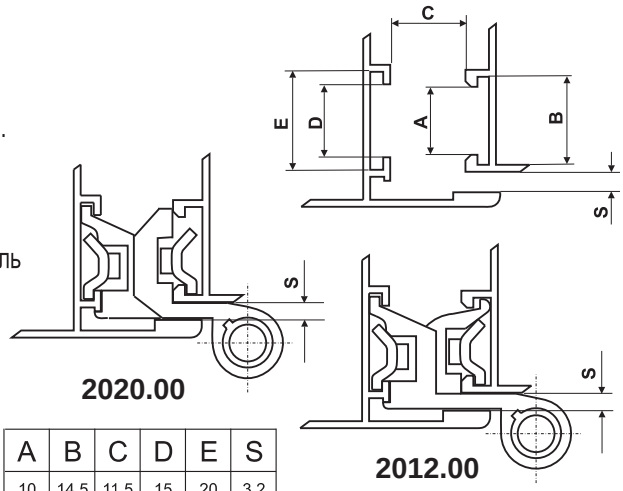

2020.00

A	B	C	D	E	S
10	14,5	11,5	15	20	3,2
12	15	11,5	15	20	3,2
14	18	11,5	15	20	3,2

2012.00

A	B	C	D	E	S
13,6	18	11,5	15	20	3,2

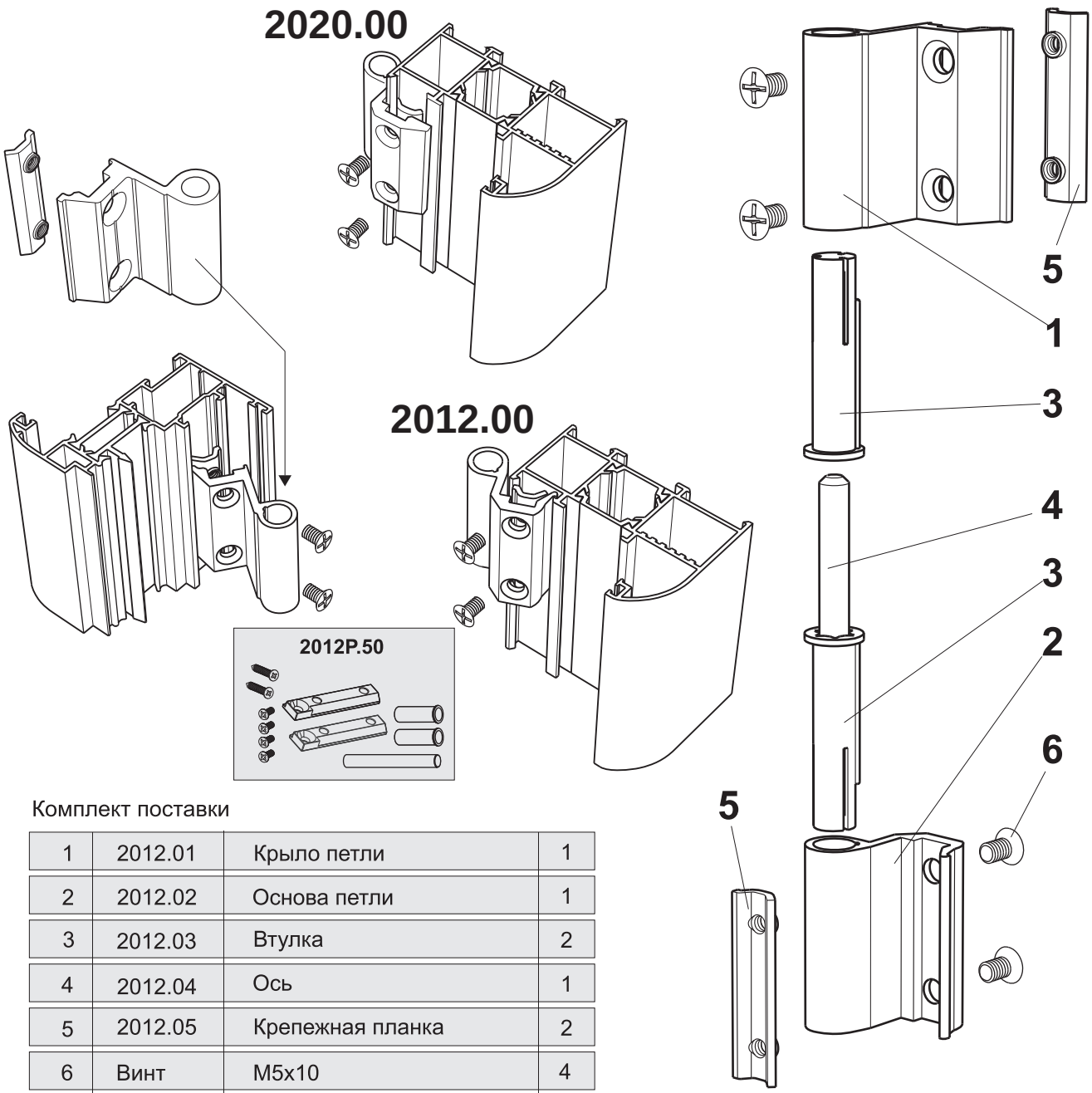

Комплект поставки

No	Артикул	Наименование	шт.
1	2012.01	Крыло петли	1
2	2012.02	Основа петли	1
3	2012.03	Втулка	2
4	2012.04	Ось	1
5	2012.05	Крепежная планка	2
6	Винт	M5x10	4

2013.00 ПЕТЛЯ ОКОННАЯ

stublina

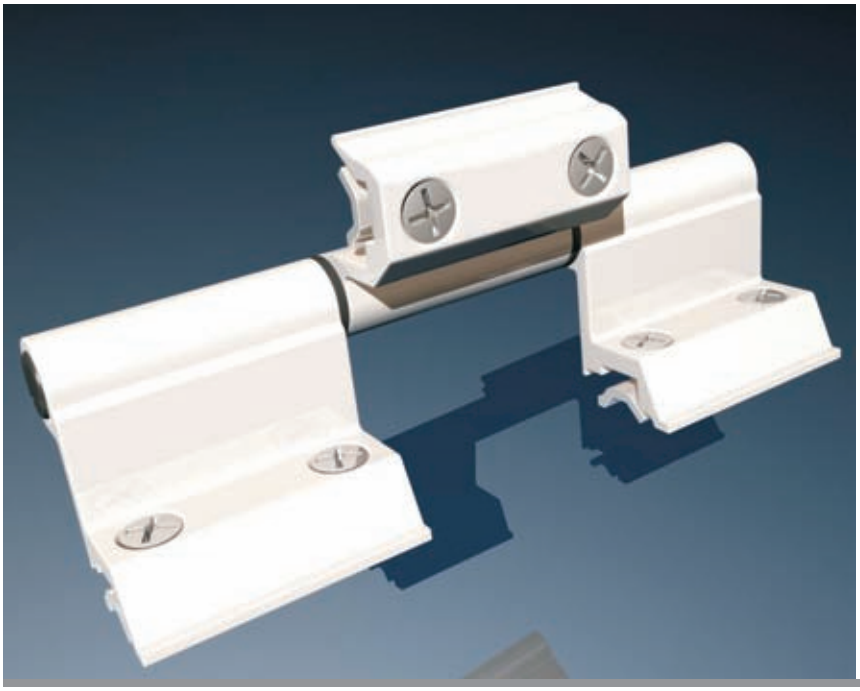

ПРИМЕНЕНИЕ

Для всех типов поворотных створок из алюминиевого профиля. Для монтажа в европаз

МАТЕРИАЛ

Петля: Al Mg Si05.
Крепежные планки: Сталь
Ось: Сталь
Втулка: Полиамид 6.6
Винты: A2

НАГРУЗКА

Две петли - 85 кг,
три петли - 95 кг

ПОКРЫТИЕ

Электростатическая покраска по RAL-у

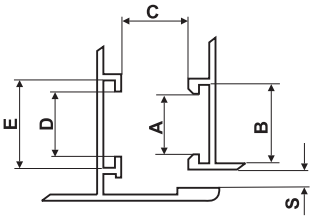

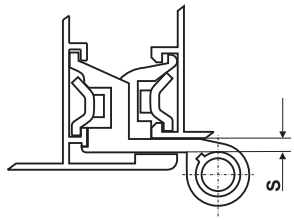

A	B	C	D	E	S
13,6	18	11,5	15	20	3,2

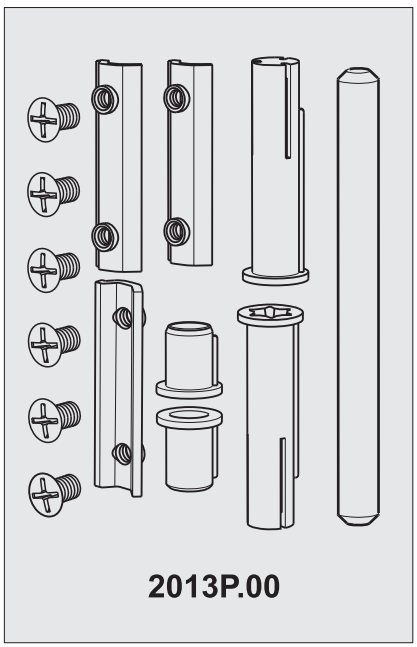

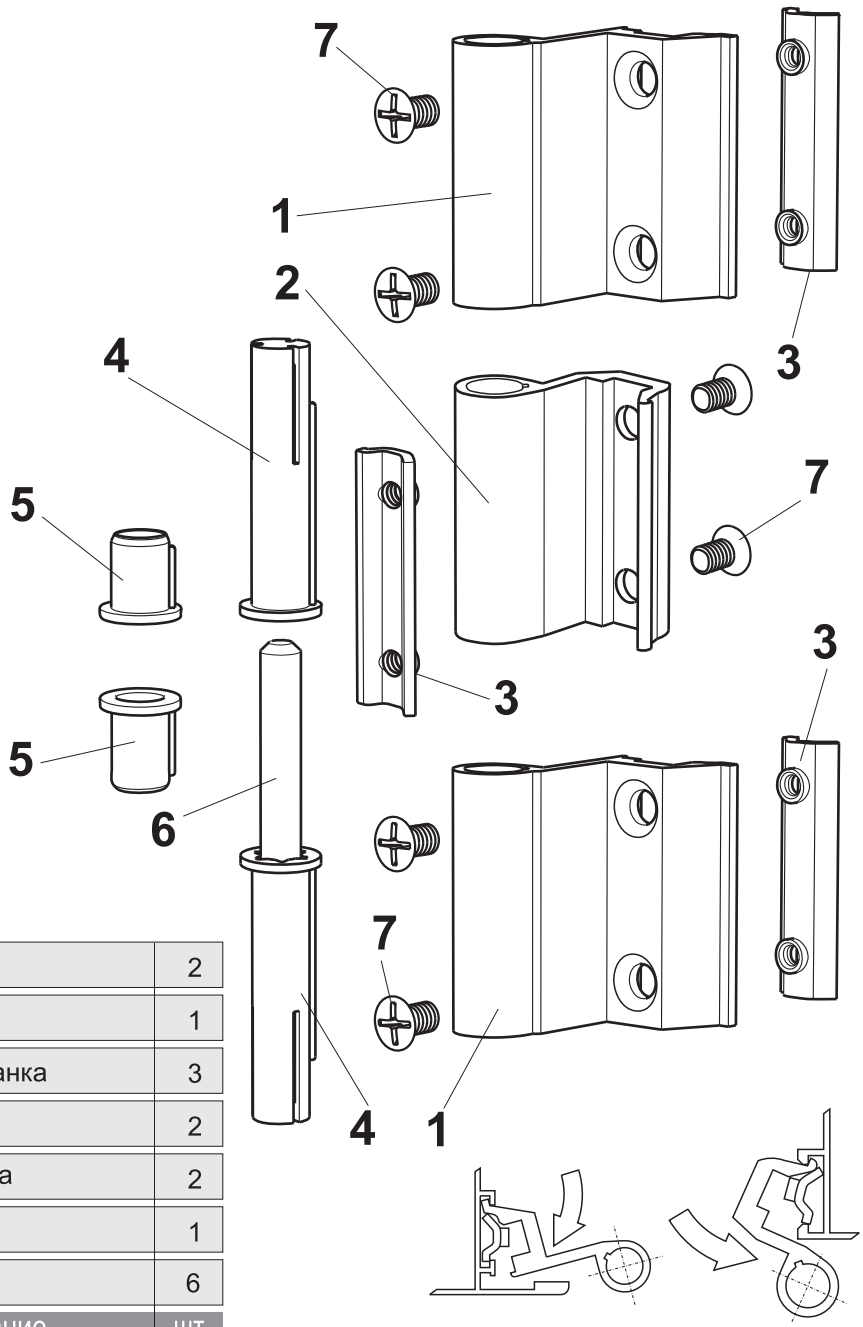

Комплект поставки

No	Артикул	Наименование	шт.
1	2012.01	Крыло петли	2
2	2012.02	Основа петли	1
3	2012.05	Крепежная планка	3
4	2012.03	Втулка	2
5	2013.01	Средняя втулка	2
6	2013.02	Ось	1
7	Винт	M5x10	6

2004.00 ПЕТЛЯ ДВЕРНАЯ

stublina

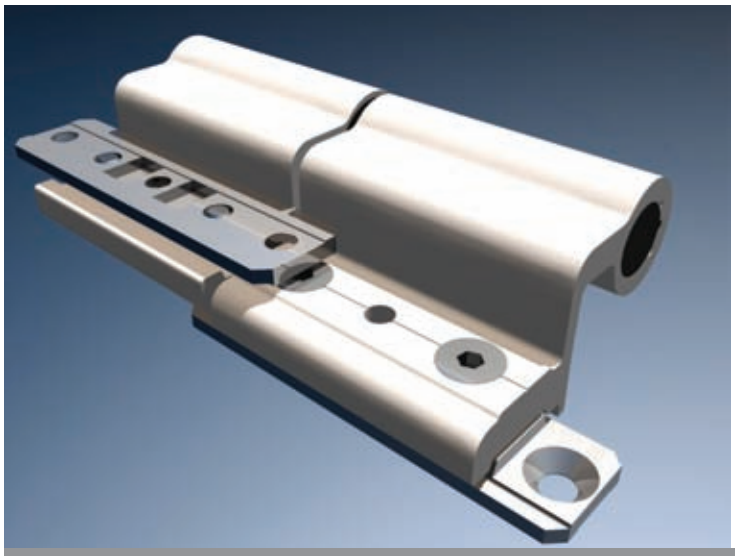

ПРИМЕНЕНИЕ

Для всех типов поворотных створок из алюминиевого профиля. Для монтажа в европаз

МАТЕРИАЛ

Петля: Al Mg Si05
Крепежные планки: Zn Al4 Cu1 (ЦАМ)
Ось: Сталь нержавеющая
Винты: A2

НАГРУЗКА

Две петли - 90 кг,
три петли - 110 кг

ПОКРЫТИЕ

Электростатическая покраска по RAL-у

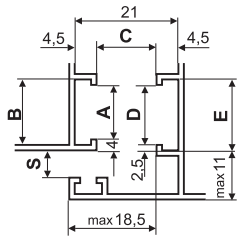

A	B	C	D	E	S
14	18	11,5	15	20	3,2

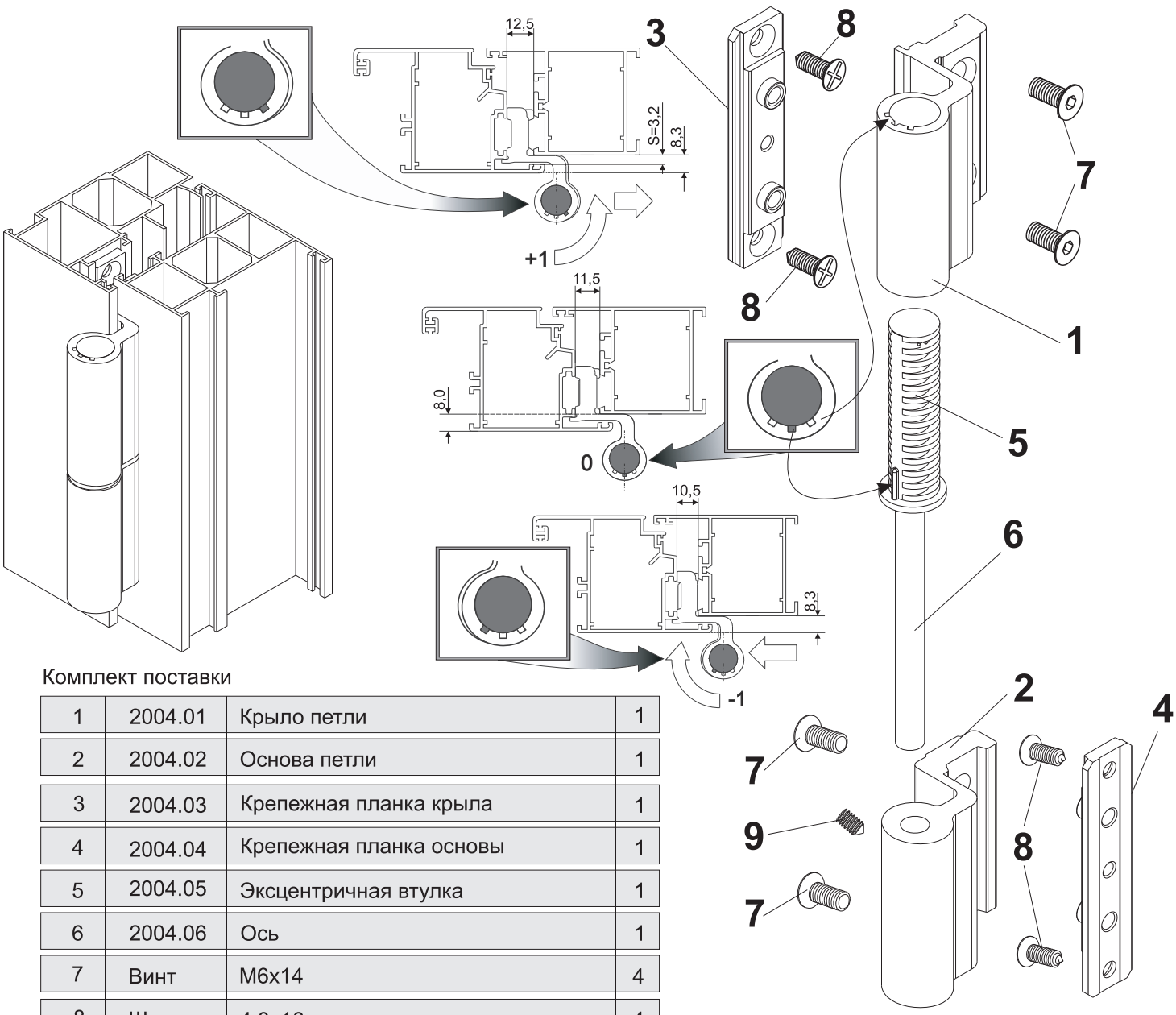

Комплект поставки

No	Артикул	Наименование	шт.
1	2004.01	Крыло петли	1
2	2004.02	Основа петли	1
3	2004.03	Крепежная планка крыла	1
4	2004.04	Крепежная планка основы	1
5	2004.05	Эксцентричная втулка	1
6	2004.06	Ось	1
7	Винт	M6x14	4
8	Шуруп	4,8x16	4
9	Винт	M5x8	3

2005.00, 2009.00, 2010.00 ПЕТЛЯ ДВЕРНАЯ

stublina

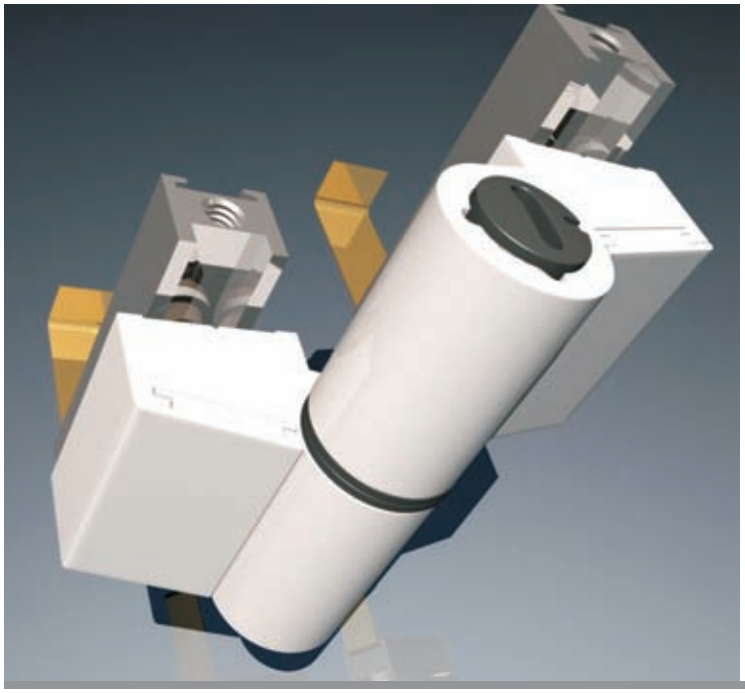

ПРИМЕНЕНИЕ

Петля дверная накладная
Для всех типов поворотных створок
Для монтажа на алюминиевый профиль

МАТЕРИАЛ

Петля и крепежные планки: Al Mg Si05
Ось: Сталь. Винты: A2

НАГРУЗКА

Две петли - 120 кг, три петли - 140 кг

ПОКРЫТИЕ

Электростатическая покраска по RAL-у

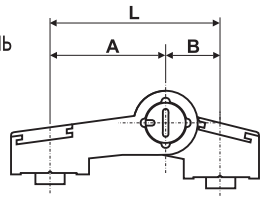

A	B	L
2005.00		
19,5	41,5	61
2009.00		
19,5	19,5	39
2010.00		
41,5	41,5	83

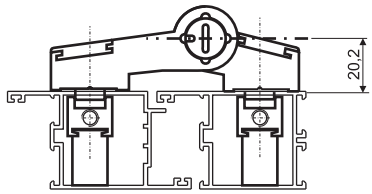

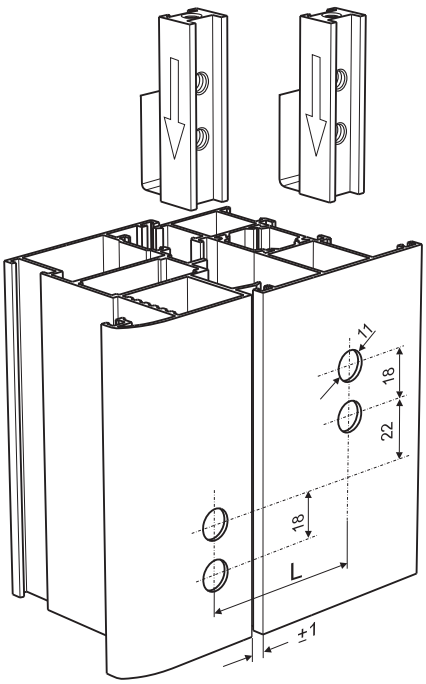

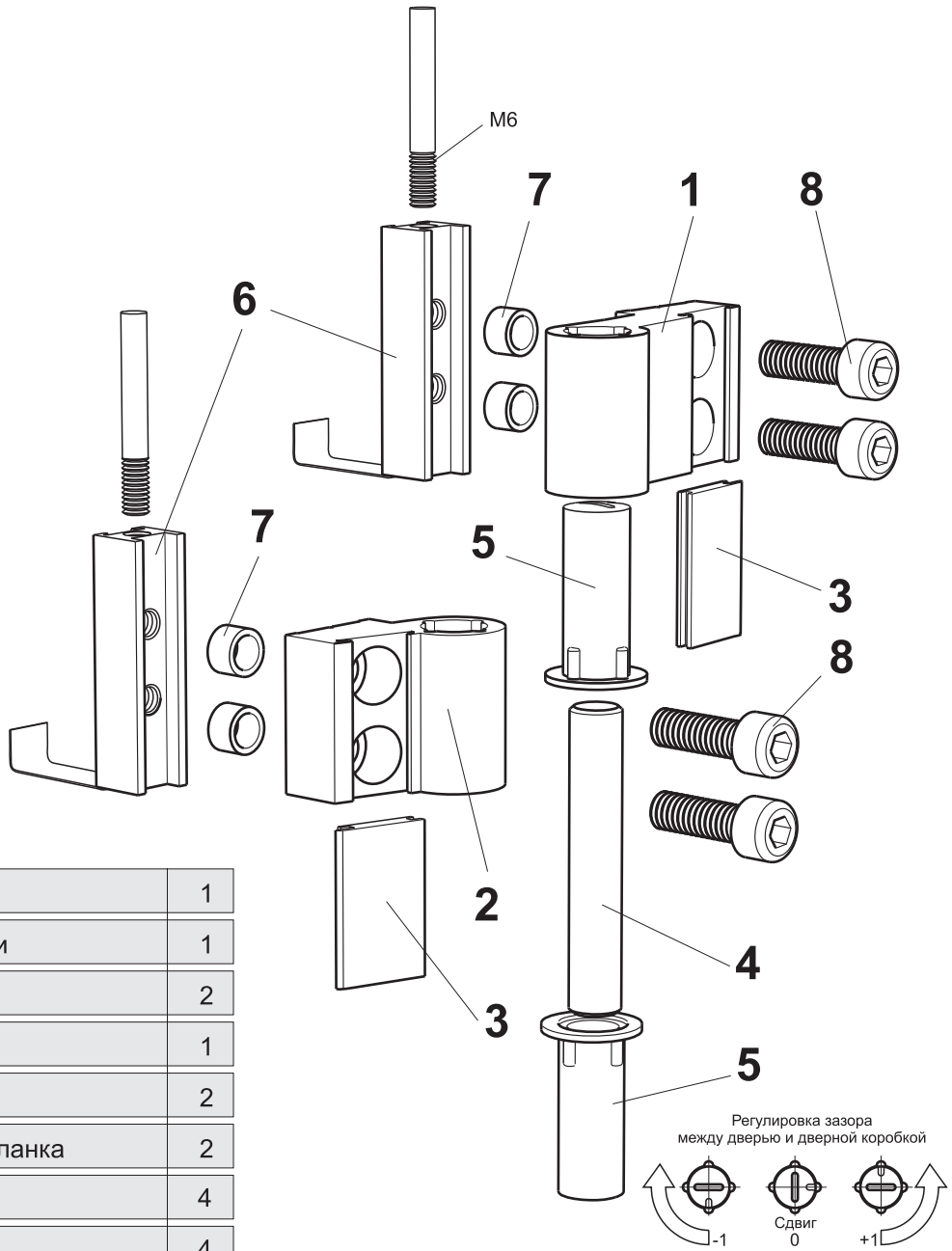

Комплект поставки

No	Артикул	Наименование	шт.
1	2005.01	Крыло петли	1
2	2005.02	Основа петли	1
3	2005.03	Маска	2
4	2005.04	Ось	1
5	2005.05	Втулка	2
6	2005.06	Крепежная планка	2
7	2005.07	Втулка	4
8	Винт	M8x30	4

2006.00 ПЕТЛЯ ДВЕРНАЯ

stublina

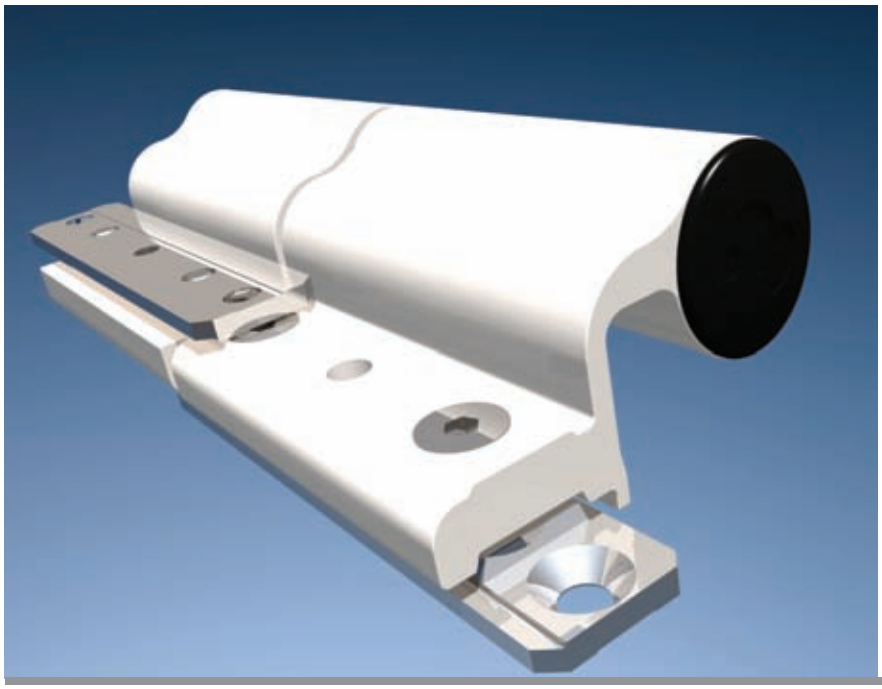

- Оригинальный дизайн stublina
- Регулировка зазора после установки петли

ПРИМЕНЕНИЕ. Для всех типов поворотных створок из алюминиевого профиля. Для монтажа в европаз

МАТЕРИАЛ. Петля: Al Mg Si05
Крепежные планки: Zn Al4 Cu1 (ЦАМ)
Ось: Сталь нержавеющая. Винты: A2

НАГРУЗКА. Две петли - 130 кг, три петли - 160 кг

ПОКРЫТИЕ. Электростатическая покраска по RAL-у

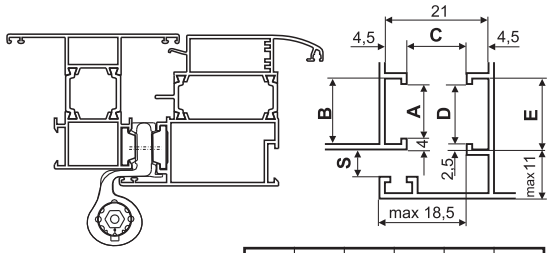

A	B	C	D	E	S
14	18	11,5	15	20	3,2

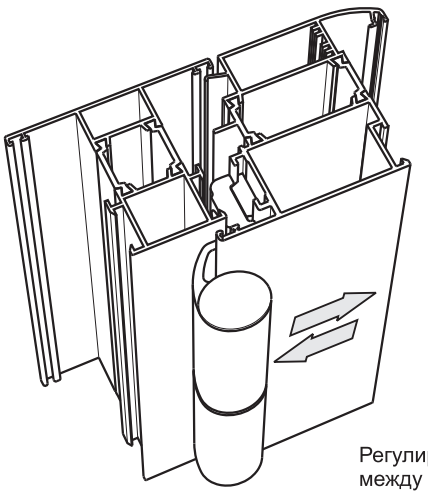

Регулировка зазора
между дверью и дверной коробкой

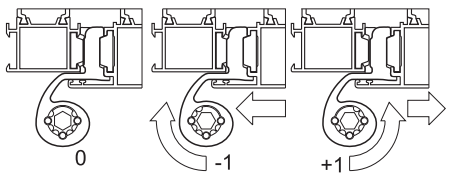

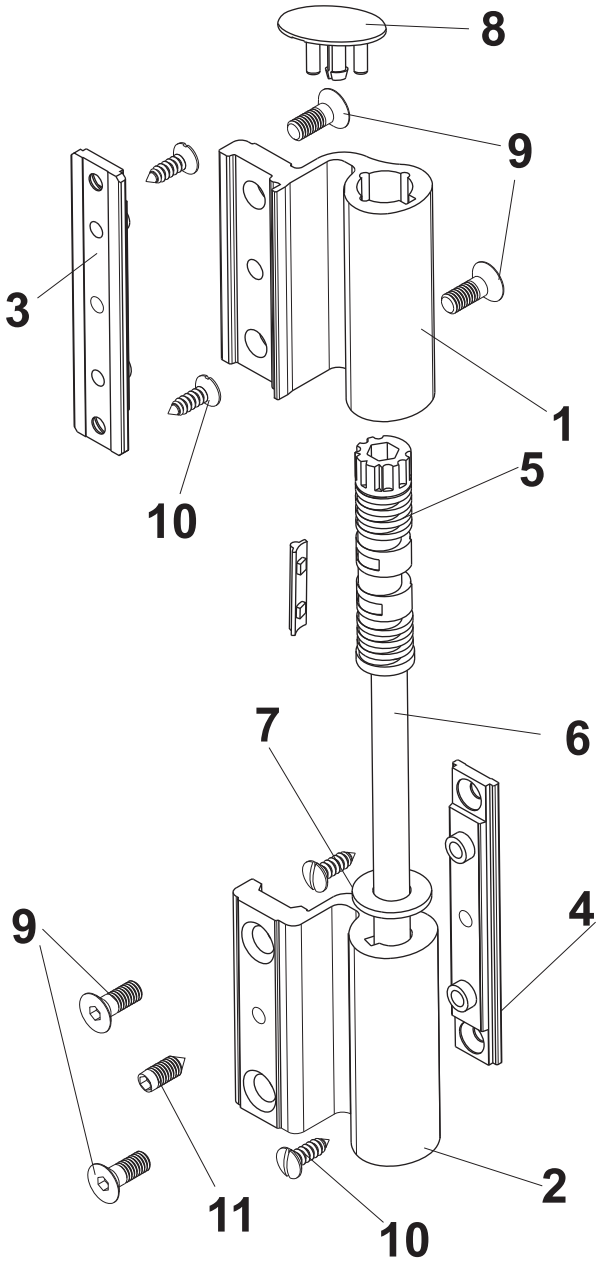

Комплект поставки

No	Артикул	Наименование	шт.
1	2006.01	Крыло петли	1
2	2006.02	Основа петли	1
3	2006.03	Крепежная планка крыла	1
4	2006.04	Крепежная планка основы	1
5	2006.05	Эксцентричная втулка	1
6	2006.06	Ось	1
7	2006.07	Шайба прокладочная	1
8	2006.08	Заглушка	1
9	Винт	M6x14	4
10	Шуруп	4,8x16	4
11	Винт	M5x8	3

2008.00 ПЕТЛЯ ДВЕРНАЯ

stublina

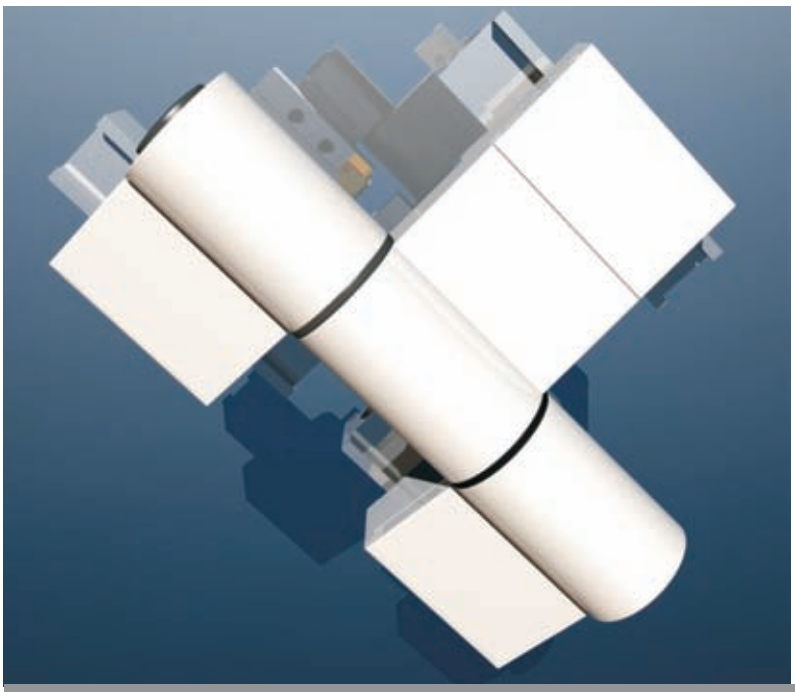

ПРИМЕНЕНИЕ

Петля дверная накладная
Для всех типов поворотных створок
Для монтажа на алюминиевый профиль

МАТЕРИАЛ

Петля: Al Mg Si05
Крепежные планки: Al Mg Si05
Ось: Сталь. Винты: A2

НАГРУЗКА

Две петли - 140 кг,
три петли - 160 кг

ПОКРЫТИЕ

Электростатическая покраска по RAL-у

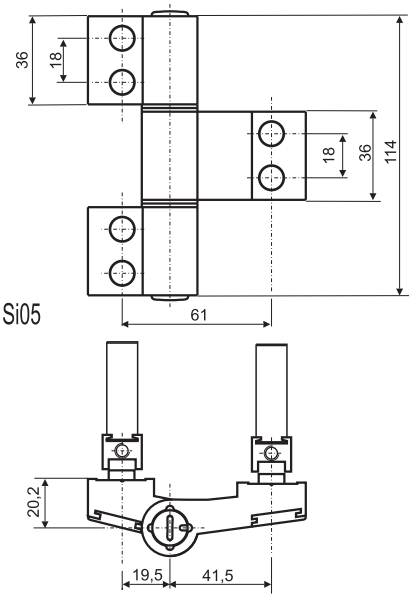

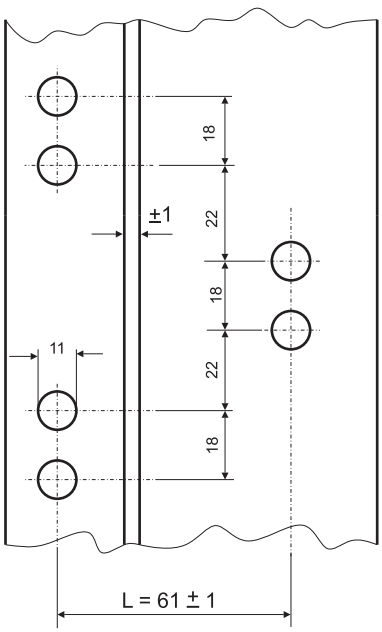

Регулировка зазора между дверью и дверной коробкой

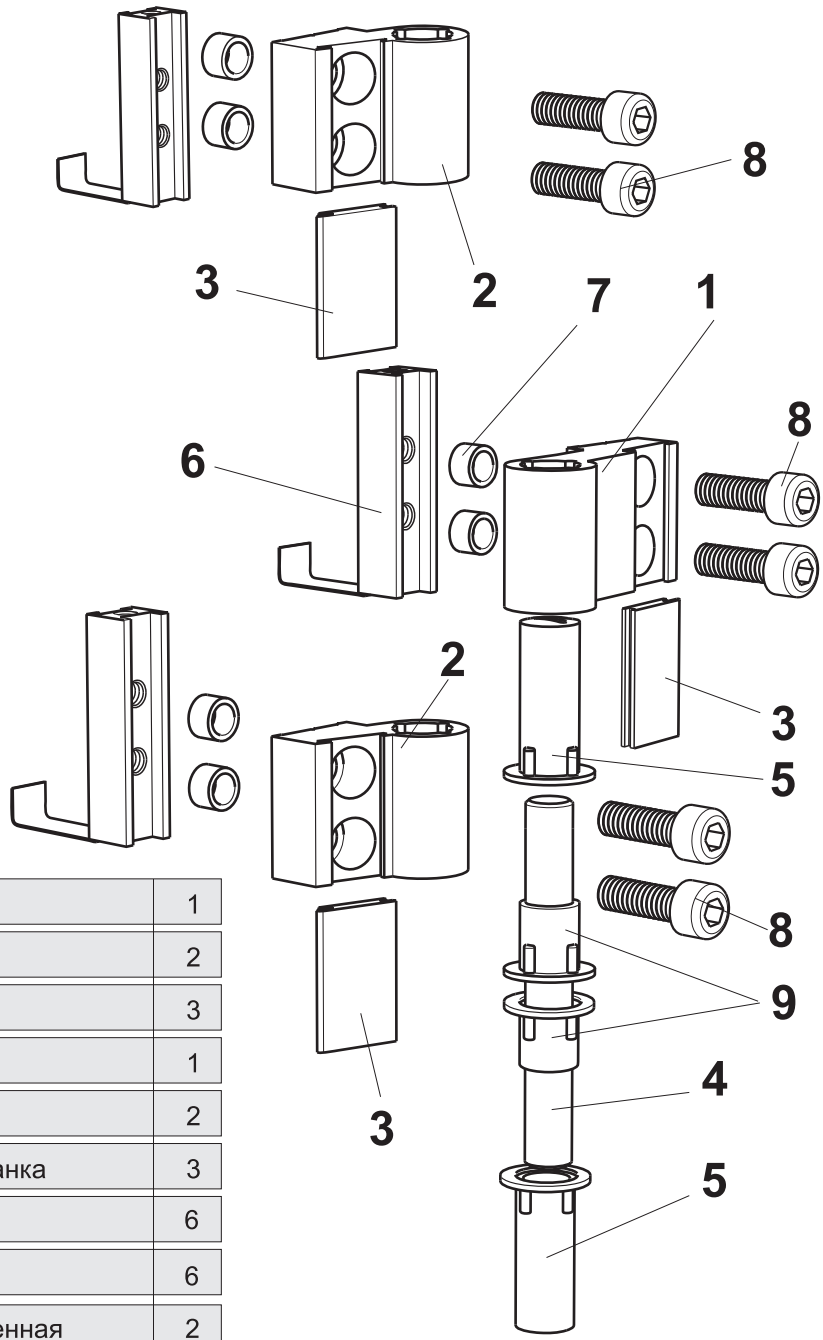

Комплект поставки

No	Артикул	Наименование	шт.
1	2005.01	Крыло петли	1
2	2005.02	Основа петли	2
3	2005.03	Маска	3
4	2008.01	Ось	1
5	2005.05	Втулка	2
6	2005.06	Крепежная планка	3
7	2005.07	Втулка	6
8	Винт	M8x30	6
9	2008.02	Втулка укороченная	2

2014.00, 2015.00, 2016.00, 2017.00, 2018.00 ПЕТЛЯ ДВЕРНАЯ

stublina

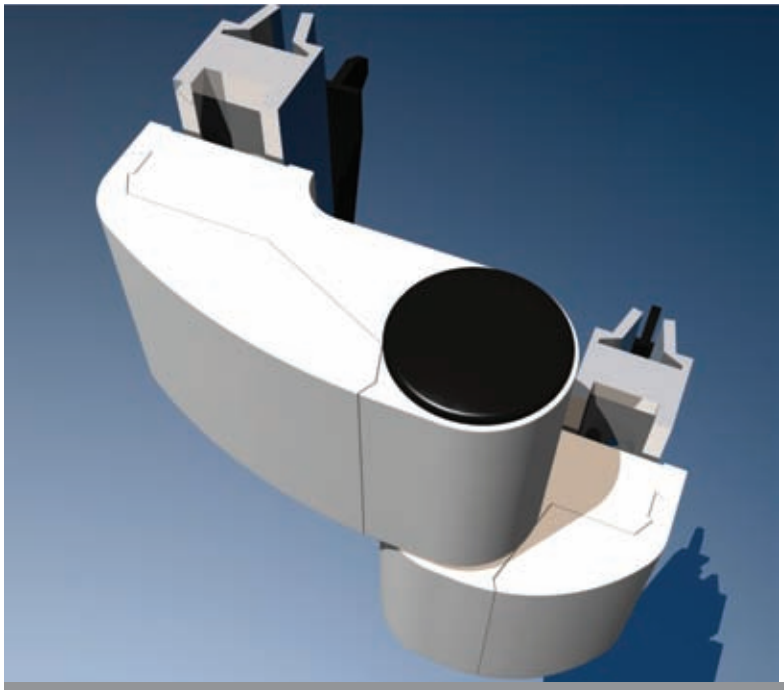

- Оригинальный дизайн stublina
- Регулировка зазора после установки петли

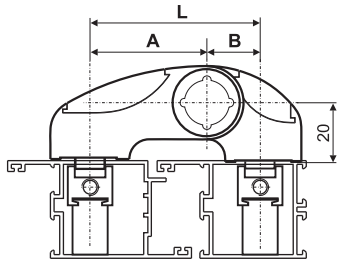

ПРИМЕНЕНИЕ

Петля дверная накладная
Для всех типов поворотных створок. Для монтажа на алюминиевый профиль

МАТЕРИАЛ

Петля: Al Mg Si05
Крепежные планки: Al Mg Si05
Ось: Сталь. Винты: A2

НАГРУЗКА

Две петли - 130 кг, три петли - 160 кг

ПОКРЫТИЕ

Электростатическая покраска по RAL-у

A	B	L
2014.00		
19,5	19,5	39
2015.00		
19,5	41,5	61
2016.00		
41.5	41,5	83
2017.00		
46.5	19.5	66
2018.00		
46,5	41,5	88

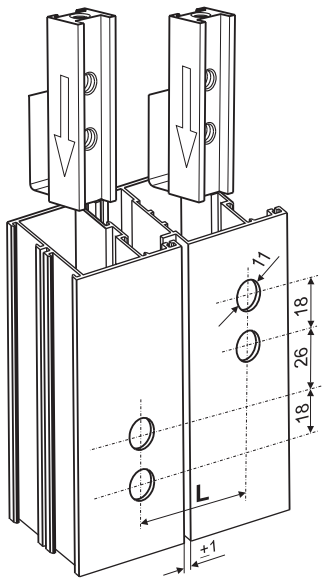

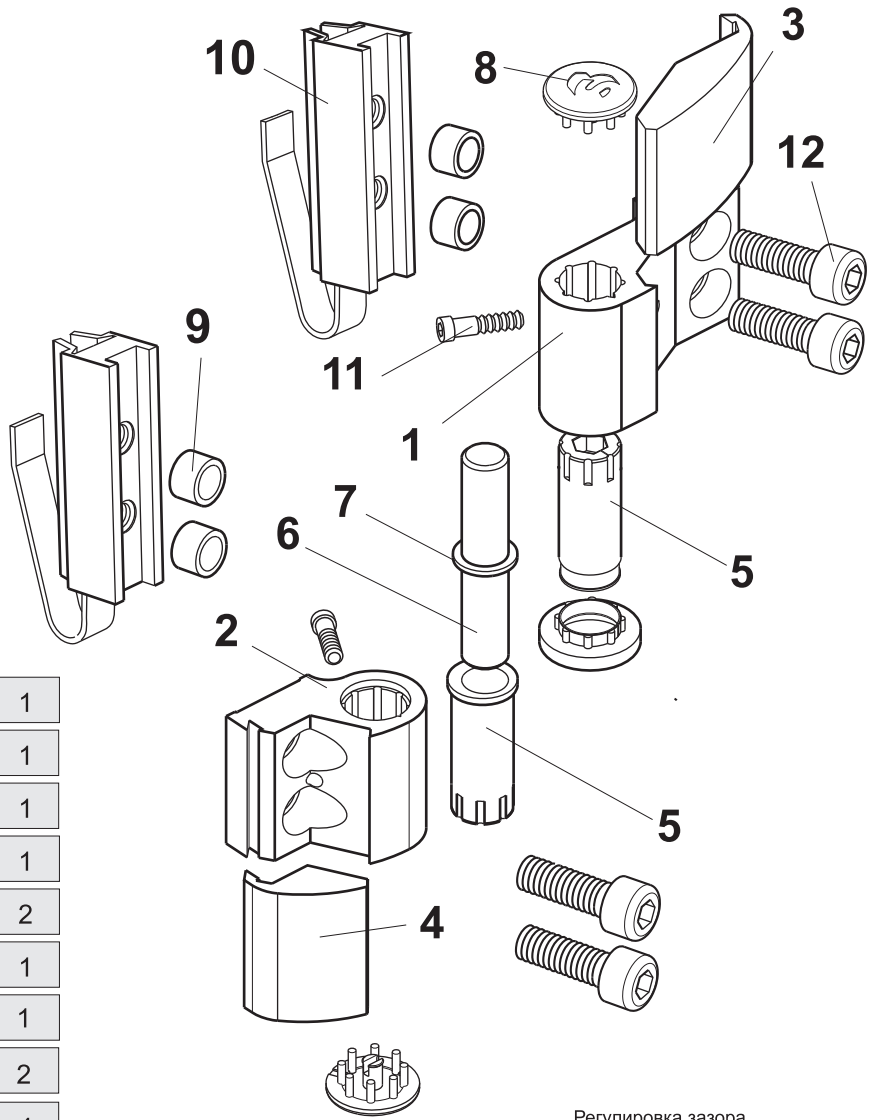

Комплект поставки

No	Артикул	Наименование	шт.
1	2014.01	Крыло петли	1
2	2014.02	Основа петли	1
3	2014.03	Маска крыла	1
4	2014.04	Маска основы	1
5	2014.05	Втулка	2
6	2014.06	Ось	1
7	2014.07	Стопорное кольцо	1
8	2014.08	Заглушка	2
9	2005.07	Втулка	4
10	2005.06	Крепежная планка	2
11	Винт	M4x20	2
12	Винт	M8x30	4

Регулировка зазора между дверью и дверной коробкой

2005.31 2015.31 РЕГУЛИРУЮЩИЕ ПЛАСТИНЫ

stublina

2005.32 2015.32
2005.33 2015.33
2005.34 2015.34

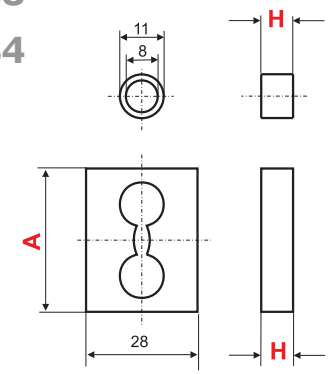

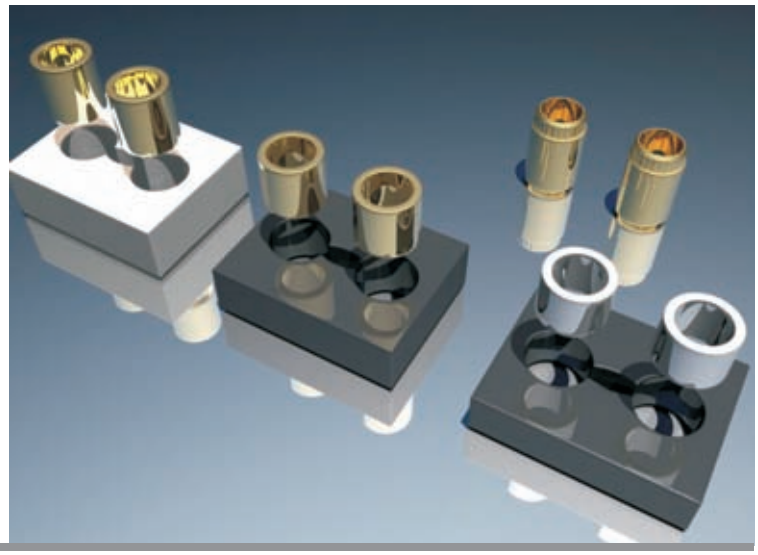

ПРИМЕНЕНИЕ

Для монтажа петель 2005, 2008, 2014, 2015, 2016, 2017 на двери с некомпланарным (разноуровневым) профилем

МАТЕРИАЛ

Al Mg Si05

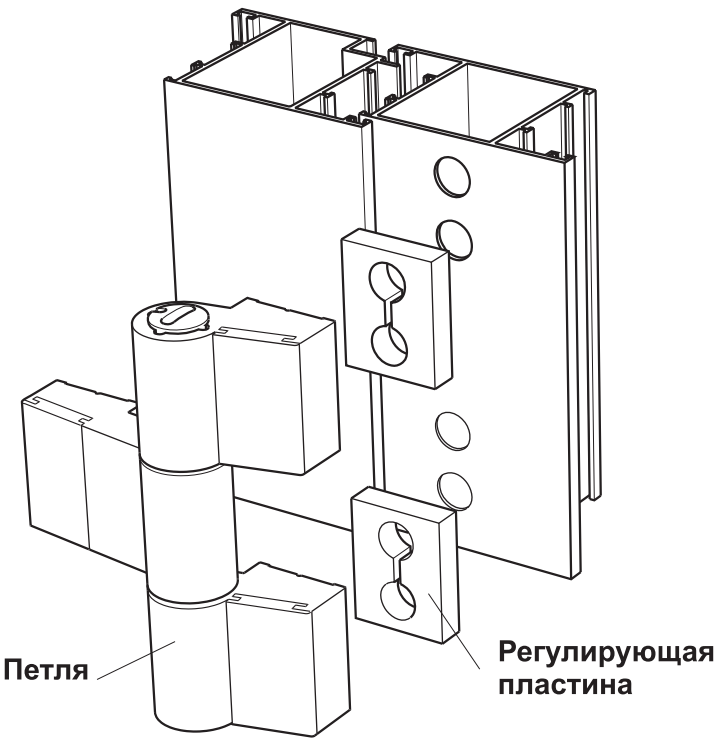

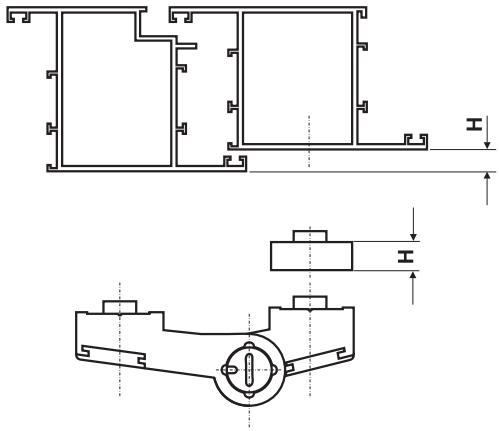

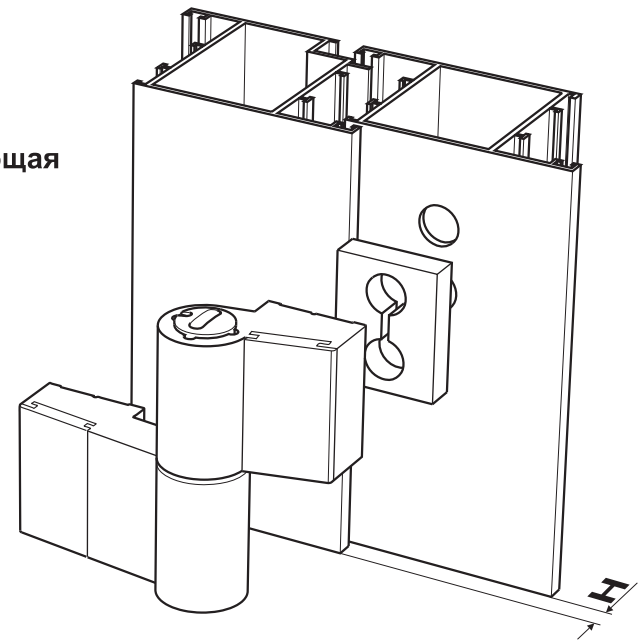

Артикул	H	A
2005.31	8	36
2005.32	10	36
2005.33	12	36
2005.34	На заказ	36
2015.31	8	40
2015.32	10	40
2015.33	12	40
2015.34	На заказ	40

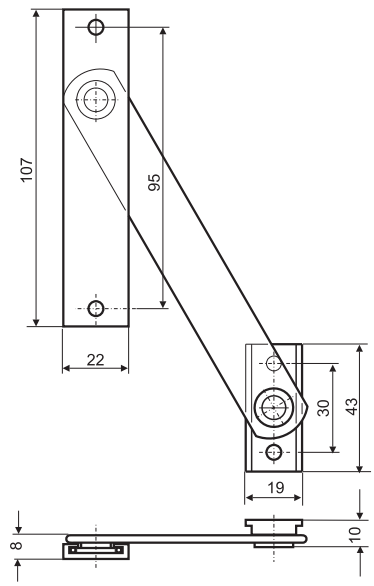

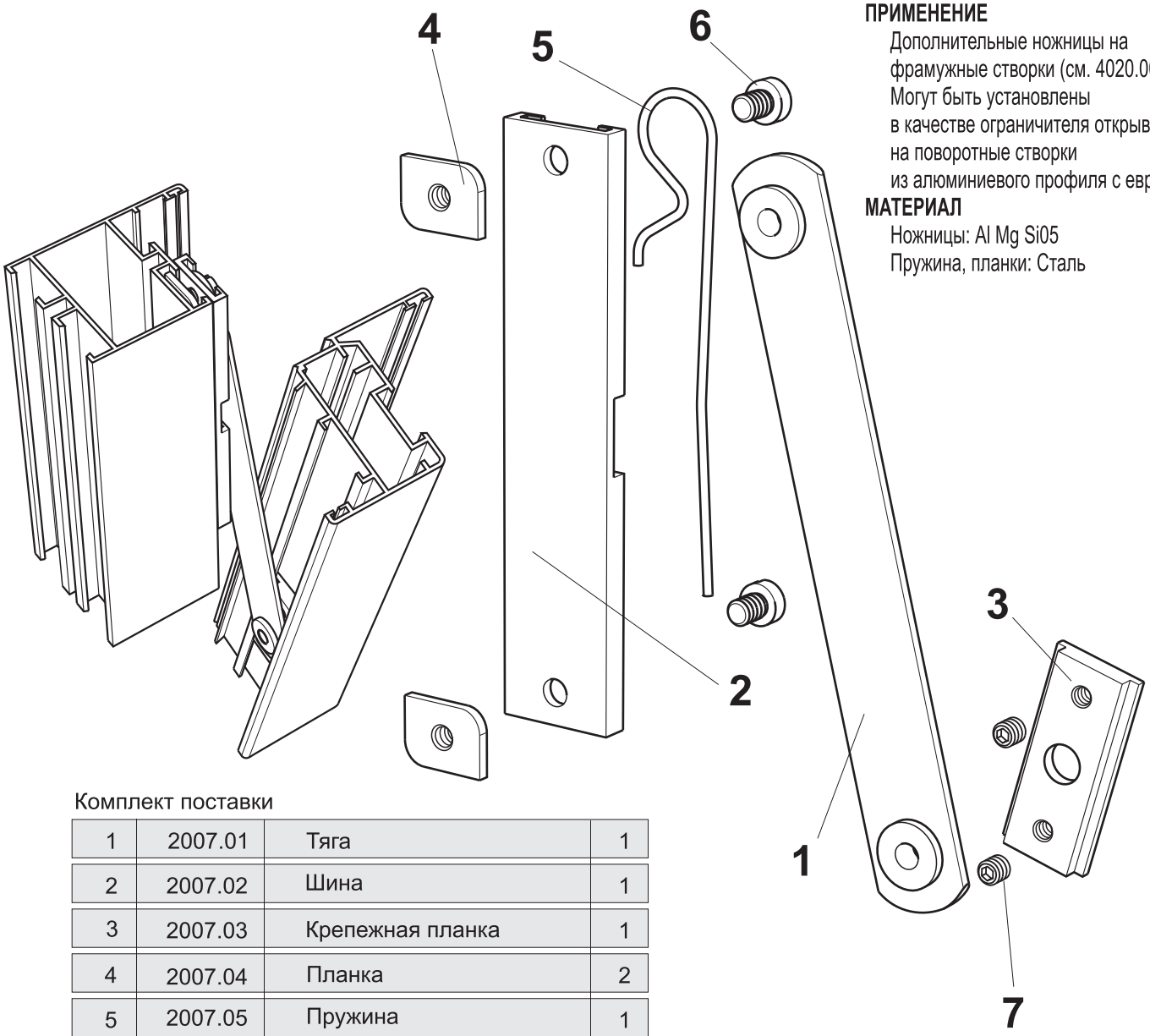

ПРИМЕНЕНИЕ

Дополнительные ножницы на фрамужные створки (см. 4020.00)
Могут быть установлены в качестве ограничителя открывания на поворотные створки из алюминиевого профиля с европазом

МАТЕРИАЛ

Ножницы: Al Mg Si05
Пружина, планки: Сталь

Комплект поставки

No	Артикул	Наименование	шт.
1	2007.01	Тяга	1
2	2007.02	Шина	1
3	2007.03	Крепежная планка	1
4	2007.04	Планка	2
5	2007.05	Пружина	1
6	Винт	M5x6	2
7	Винт	M5x5	2

ШАБЛОН ДЛЯ УСТАНОВКИ ПЕТЕЛЬ

stublina

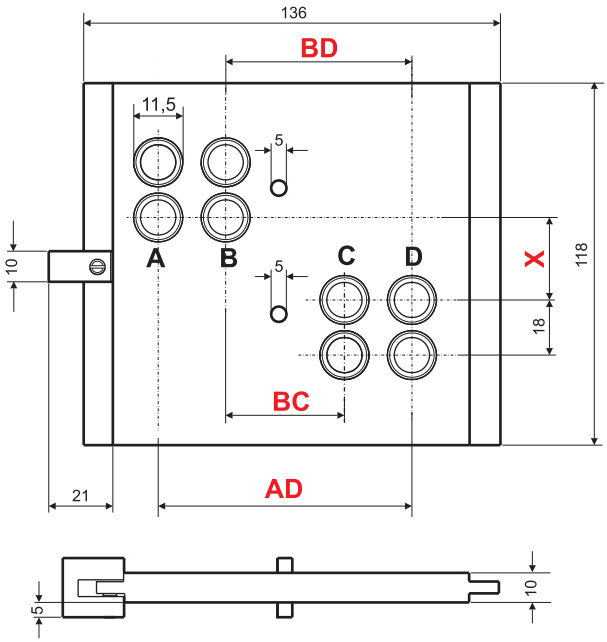

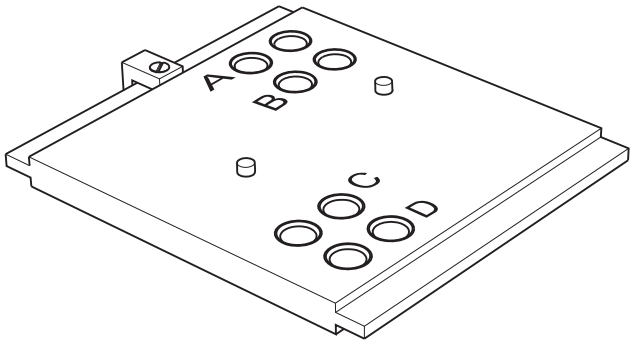

2005.00	22	39	61	83
2015.00	26	39	61	83
2017.00	26	39	67	95
Артикул	X	BC	BD	AD

ПЕТЛИ ДЛЯ ОКОН И ДВЕРЕЙ

stublina

Артикул	Наименование	Материал	Крепеж	Нагрузка: Частное использование 2 петли	Частное использование 3 петли	Промышленное использование 2 петли	Промышленное использование 3 петли
2002.00	Петля оконная для монтажа в ЕВРОПАЗ	Al Mg Si05	Сталь, Zn Al4 Cu1 (ЦАМ)	90	100	*	*
2003.00	Петля оконная для монтажа в ЕВРОПАЗ	Al Mg Si05	Сталь	80	95	80	*
2004.00	Петля дверная для монтажа в ЕВРОПАЗ	Al Mg Si05	Zn Al4 Cu1 (ЦАМ)	90	110	80	95
2005.00	Петля дверная накладная	Al Mg Si05	Al Mg Si05	120	*	100	*
2006.00	Петля дверная для монтажа в ЕВРОПАЗ	Al Mg Si05	Zn Al4 Cu1 (ЦАМ)	130	160	110	130
2008.00	Петля дверная накладная	Al Mg Si05	Al Mg Si05	140	160	120	140
2009.00	Петля дверная накладная	Al Mg Si05	Al Mg Si05	120	*	100	*
2010.00	Петля дверная накладная	Al Mg Si05	Al Mg Si05	120	*	100	*
2011.00	Петля оконная для монтажа в ЕВРОПАЗ	Al Mg Si05	Сталь	85	90	*	*
2012.00	Петля оконная для монтажа в ЕВРОПАЗ	Al Mg Si05	Сталь	75	80	*	*
2013.00	Петля оконная для монтажа в ЕВРОПАЗ	Al Mg Si05	Сталь	85	95	*	*
2014.00	Петля дверная накладная	Al Mg Si05	Al Mg Si05	130	160	110	130
2015.00	Петля дверная накладная	Al Mg Si05	Al Mg Si05	130	160	110	130
2016.00	Петля дверная накладная	Al Mg Si05	Al Mg Si05	130	160	110	130
2017.00	Петля дверная накладная	Al Mg Si05	Al Mg Si05	130	160	110	130

* - Тестирование на соответствие требованиям международных стандартов не проводилось

3001.00, 3002.00, 3015.00 ЗАМОК ДВЕРНОЙ С ВАЛИКОМ

stublina

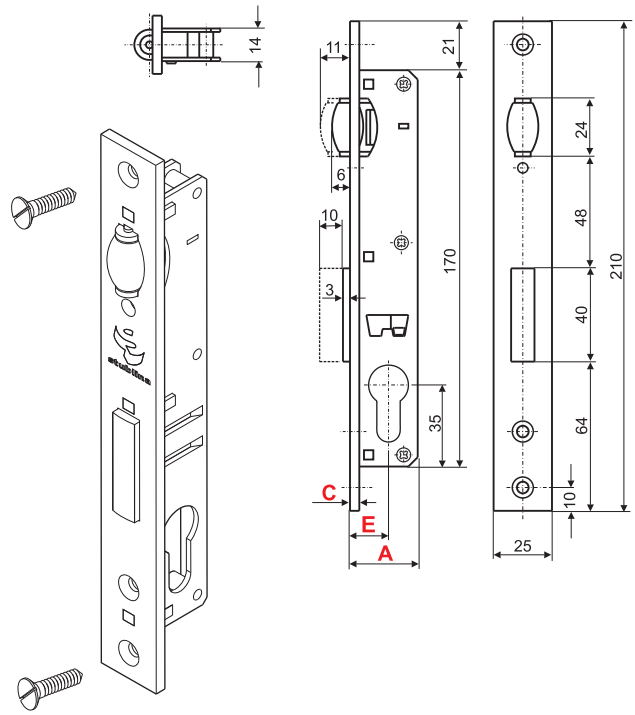

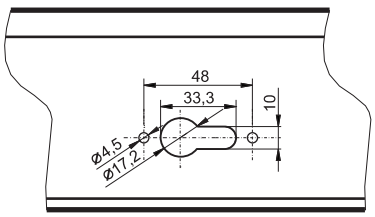

3001.00	A=29 мм	E = 17 мм	C=4 мм
3001.00	A=41 мм	E = 26 мм	C=4 мм
3015.00	A=40 мм	E = 25 мм	C=3 мм

3003.00, 3004.00, 3018.00 ЗАМОК ДВЕРНОЙ С ЯЗЫЧКОМ

stublina

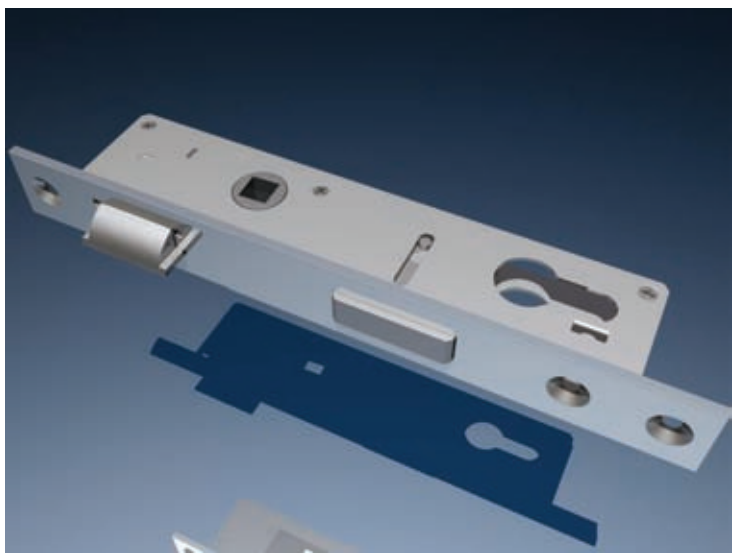

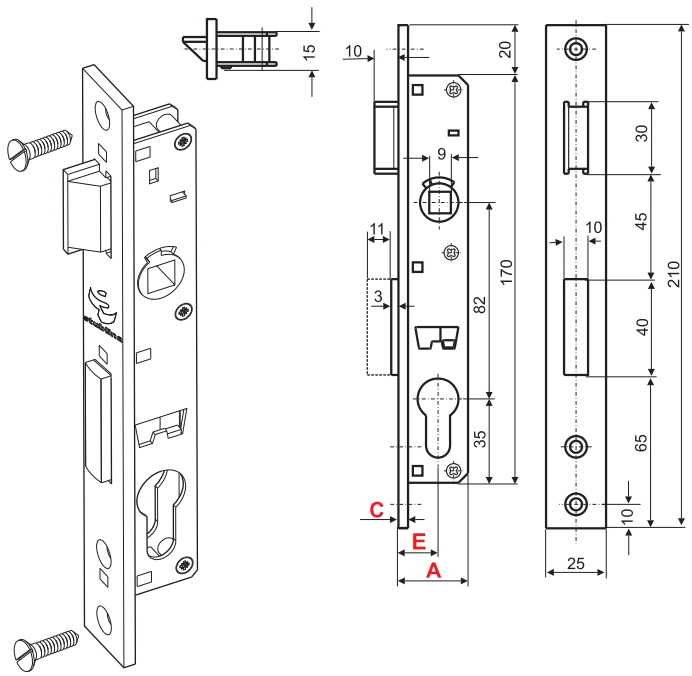

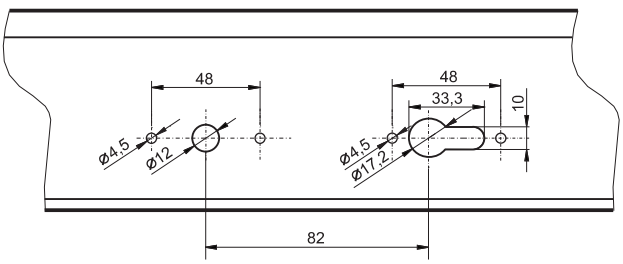

3003.00	A=29 мм	E = 17 мм	C=4 мм
3004.00	A=41 мм	E = 26 мм	C=4 мм
3018.00	A=40 мм	E = 25 мм	C=3 мм

3020.00 ЗАМОК ДВЕРНОЙ С ЯЗЫЧКОМ

stublina

3021.00
3022.00
3023.00
3024.00
3025.00
3050.00
3051.00
3052.00

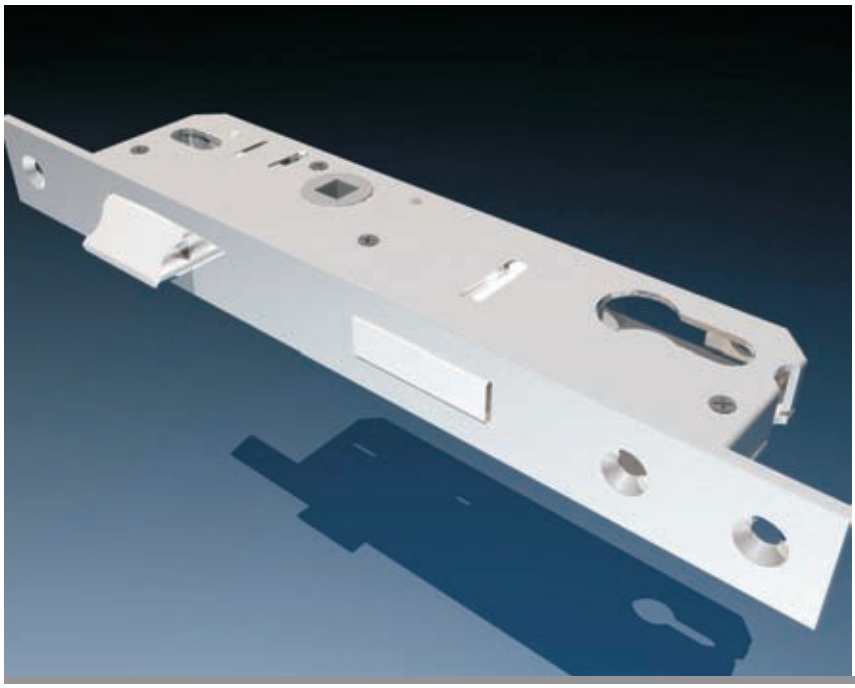

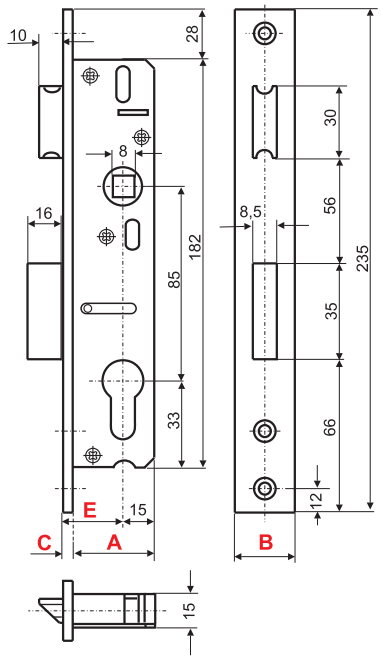

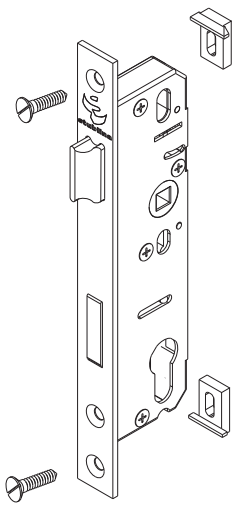

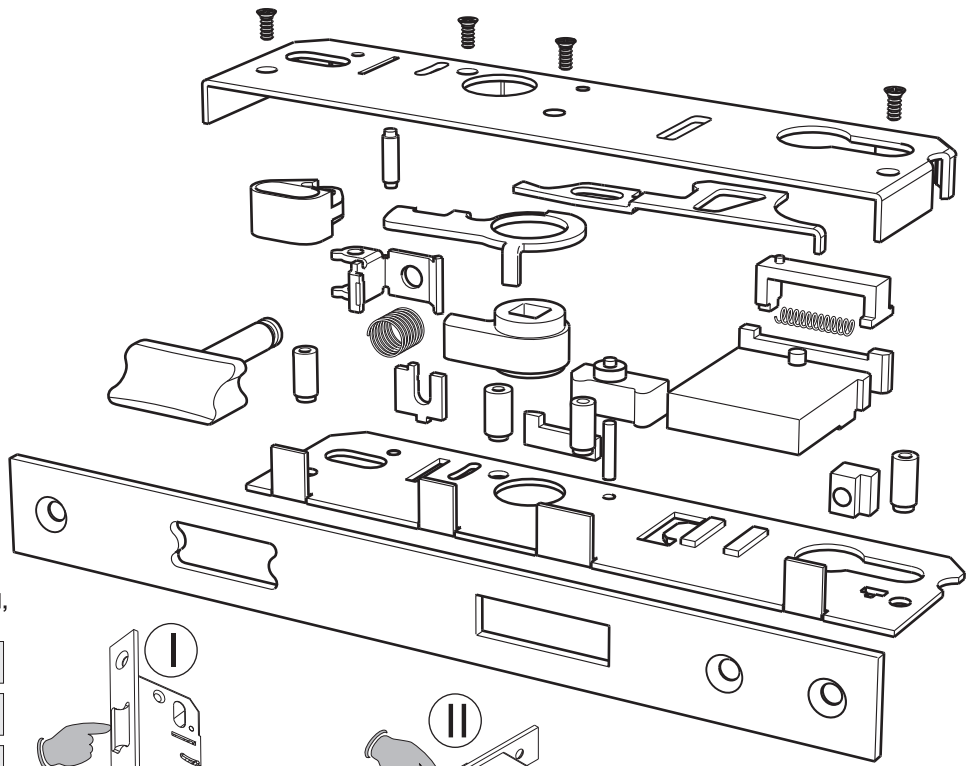

ЗАМОК СО СТАЛЬНОЙ ЛИЦЕВОЙ ПЛАНКОЙ, ПОКРЫТОЙ НИКЕЛЕМ

3020.00	E=25	A=37	B=25	C=3
3021.00	E=30	A=42	B=25	C=3
3022.00	E=35	A=47	B=25	C=3

ЗАМОК С ЛИЦЕВОЙ ПЛАНКОЙ ИЗ НЕРЖАВЕЮЩЕЙ СТАЛИ

3023.00	E=25	A=37,5	B=22	C=2,5
3024.00	E=30	A=42,5	B=22	C=2,5
3025.00	E=35	A=46,5	B=22	C=2,5

ЗАМОК СО СТАЛЬНОЙ ЛИЦЕВОЙ ПЛАНКОЙ, ПОКРЫТОЙ НИКЕЛЕМ

3050.00	E=25	A=37,5	B=16	C=3
3051.00	E=30	A=42,5	B=16	C=3
3052.00	E=35	A=46,5	B=16	C=3

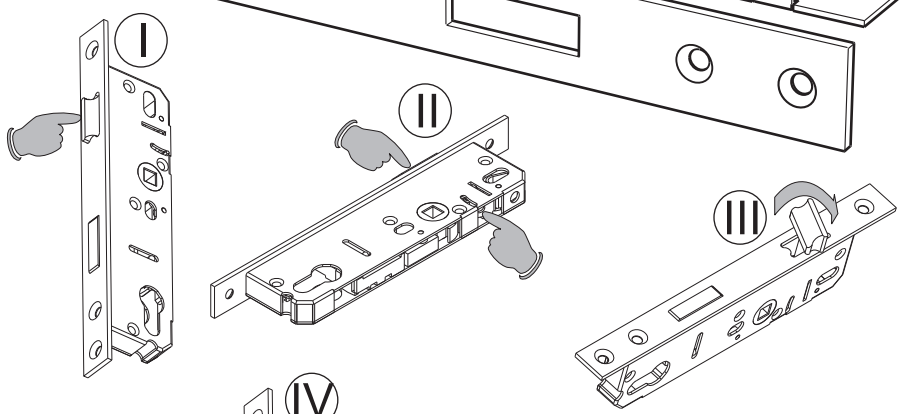

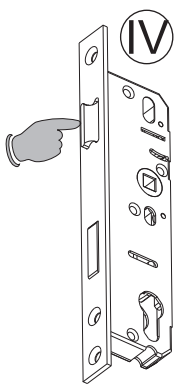

ПОВОРОТ ЯЗЫЧКА

I. Нажать на язычок
II. Оставив язычок в углубленном положении, нажать на блокиратор, затем отпустить язычок, продолжая удерживать блокиратор
III. Повернуть язычок
IV. Нажав на язычок, поставить его в рабочее положение

3030.00 ЗАМОК ДВЕРНОЙ С ВАЛИКОМ

stublina

3031.00
3032.00
3033.00
3034.00
3035.00

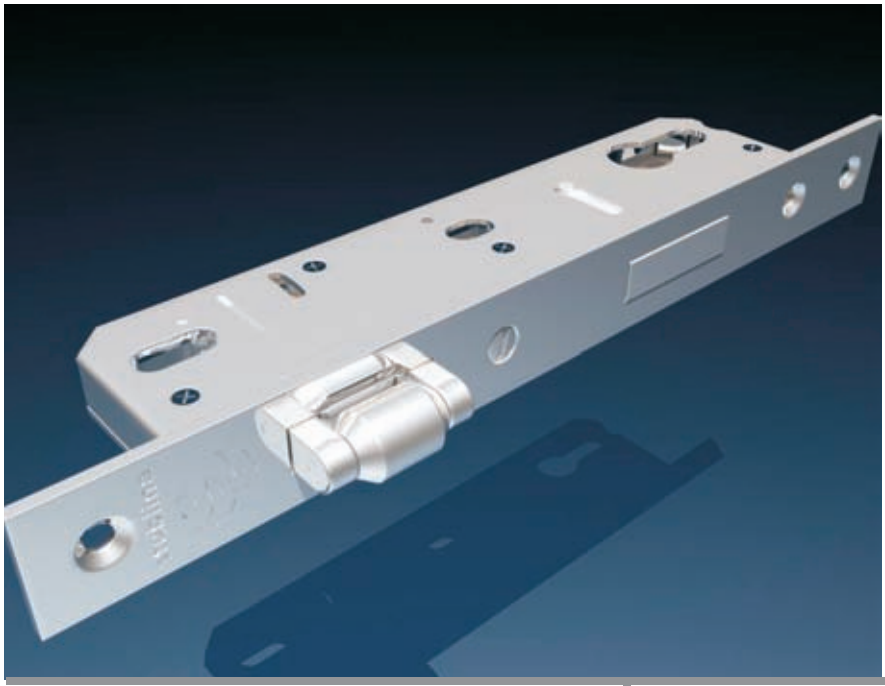

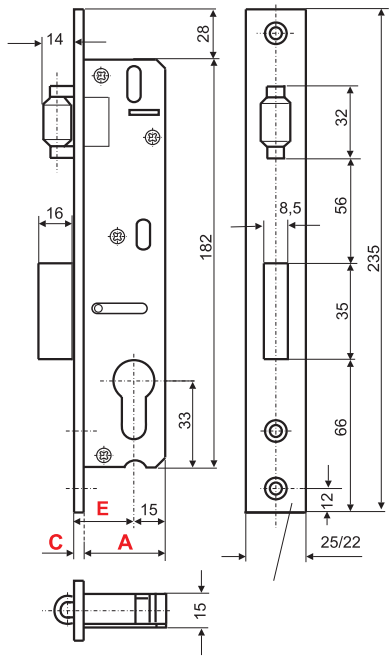

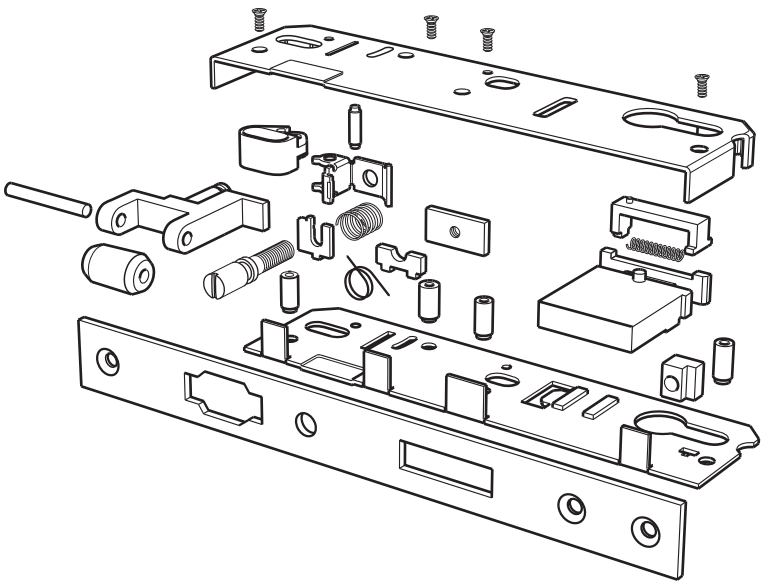

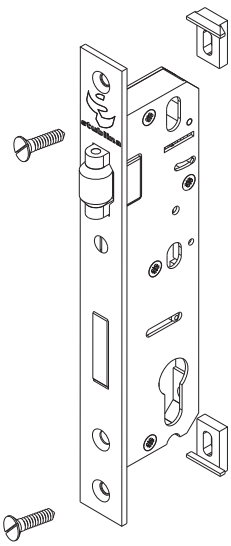

ЗАМОК СО СТАЛЬНОЙ ЛИЦЕВОЙ ПЛАНКОЙ, ПОКРЫТОЙ НИКЕЛЕМ

3030.00	E=25	A=37	B=25	C=3
3031.00	E=30	A=42	B=25	C=3
3032.00	E=35	A=47	B=25	C=3

ЗАМОК С ЛИЦЕВОЙ ПЛАНКОЙ ИЗ НЕРЖАВЕЮЩЕЙ СТАЛИ

3033.00	E=25	A=37,5	B=22	C=2,5
3034.00	E=30	A=42,5	B=22	C=2,5
3035.00	E=35	A=46,5	B=22	C=2,5

3040.00. ЗАМОК С ВЫПАДАЮЩИМ РИГЕЛЕМ

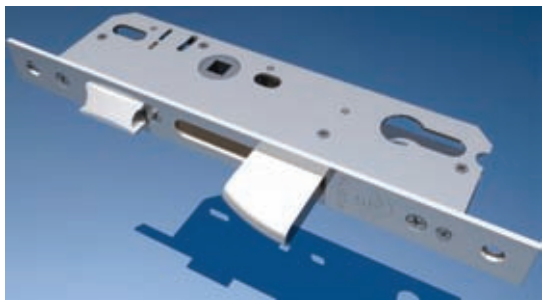

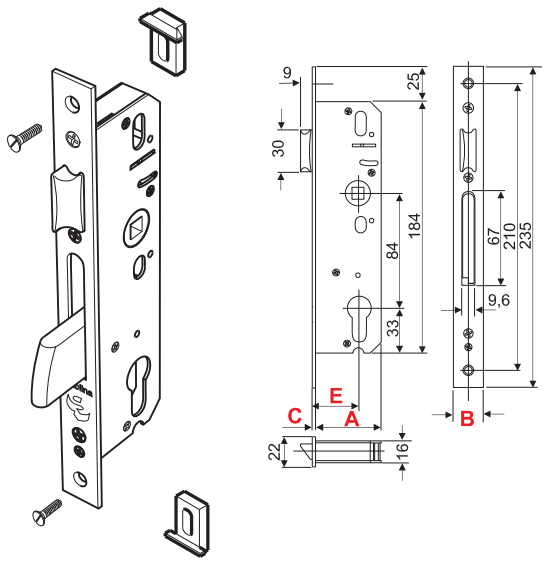

3040.00	E=35	A=47	B=22	C=2,5

3005.00 ЗАПОРНАЯ ПЛАНКА

stublina

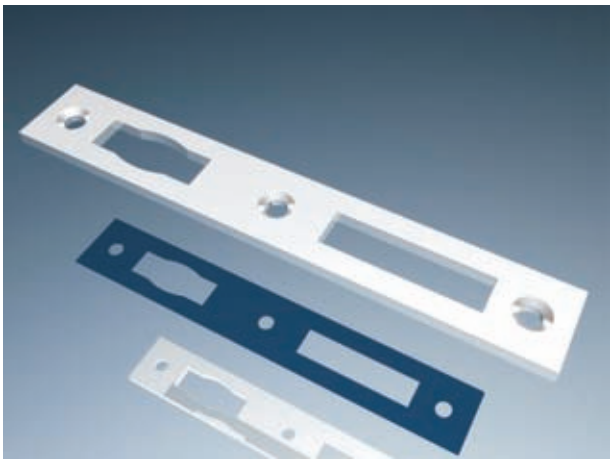

ПРИМЕНЕНИЕ
Для замков 3001.00, 3002.00, 3003.00, 3004.00, 3015.00, 3018.00

МАТЕРИАЛ
Al Mg Si05

ПОКРЫТИЕ
Электростатическая покраска

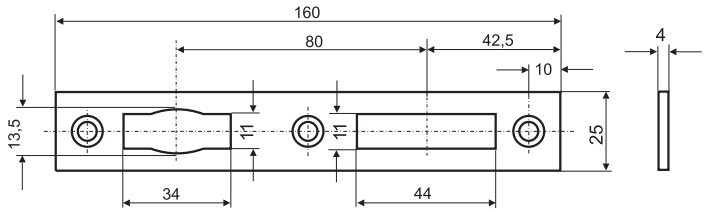

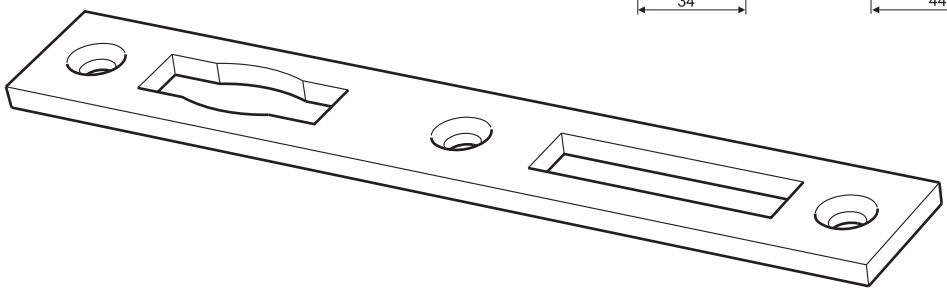

3016.00 ЗАПОРНАЯ ПЛАНКА

stublina

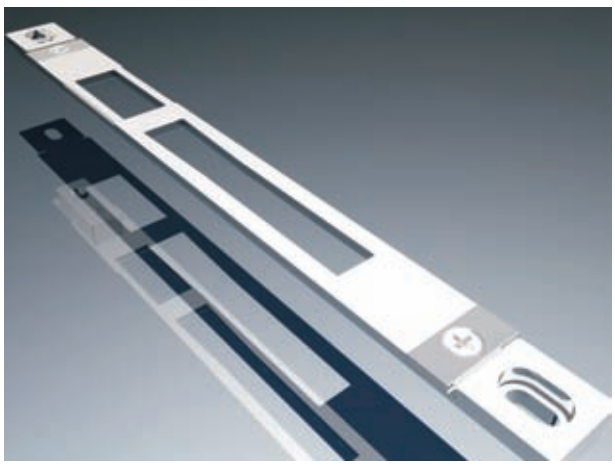

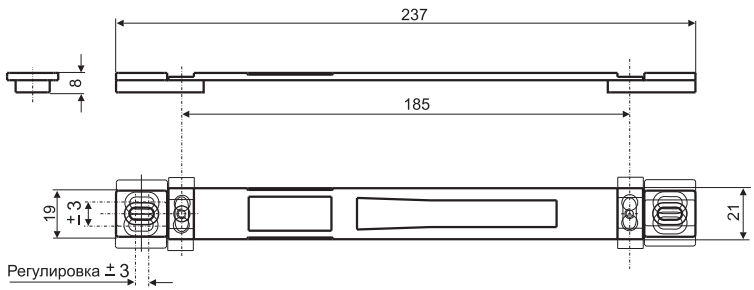

ПРИМЕНЕНИЕ
Для различных типов профилей.
Для различных типов замков,
в том числе - для замков с выпадающим ригелем

МАТЕРИАЛ
Планка: Сталь
Подложка: Zn Al4 Cu1 (ЦАМ)

ПОКРЫТИЕ
Никель

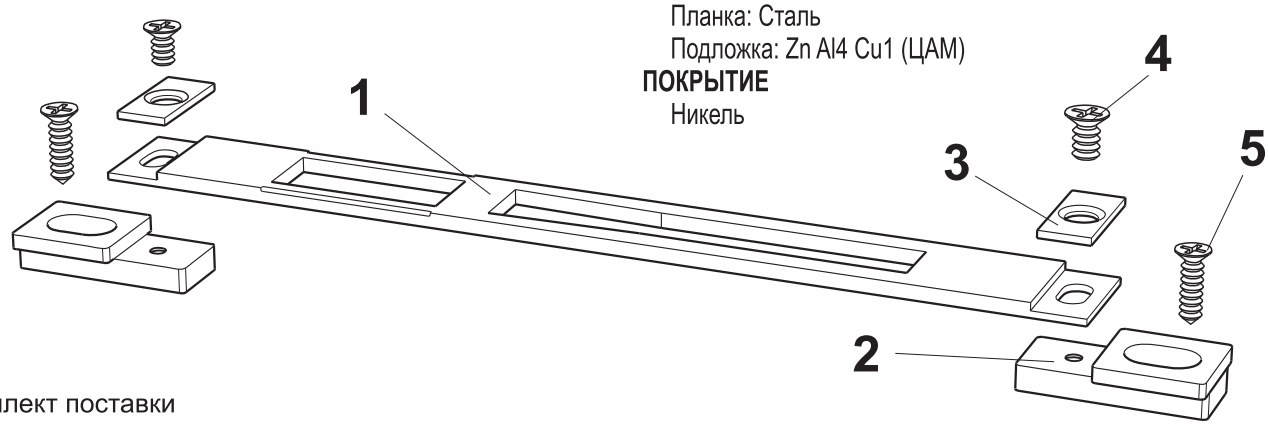

Комплект поставки

No	Артикул	Наименование	шт.
1	3016.01	Планка	1
2	3016.02	Подложка	2
3	3016.03	Накладка	2

No	Артикул	Наименование	шт.
4	Винт	M4x8	2
5	Шуруп	M4,8x16	2

3006.00 ШПИНГАЛЕТ НАКЛАДНОЙ

stublina

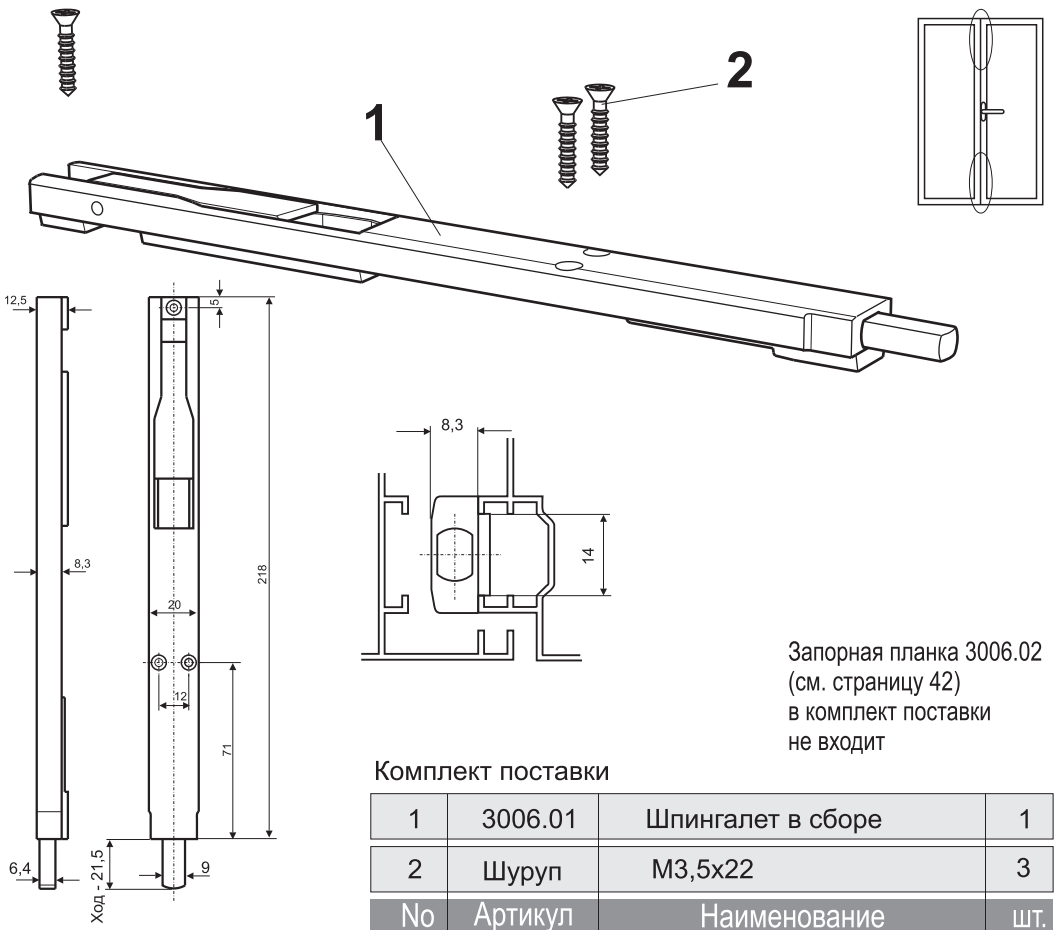

Запорная планка 3006.02 (см. страницу 42) в комплект поставки не входит

Комплект поставки

No	Артикул	Наименование	шт.
1	3006.01	Шпингалет в сборе	1
2	Шуруп	M3,5x22	3

3007.00, 3010.00, 3011.00 ШПИНГАЛЕТ НАКЛАДНОЙ

stublina

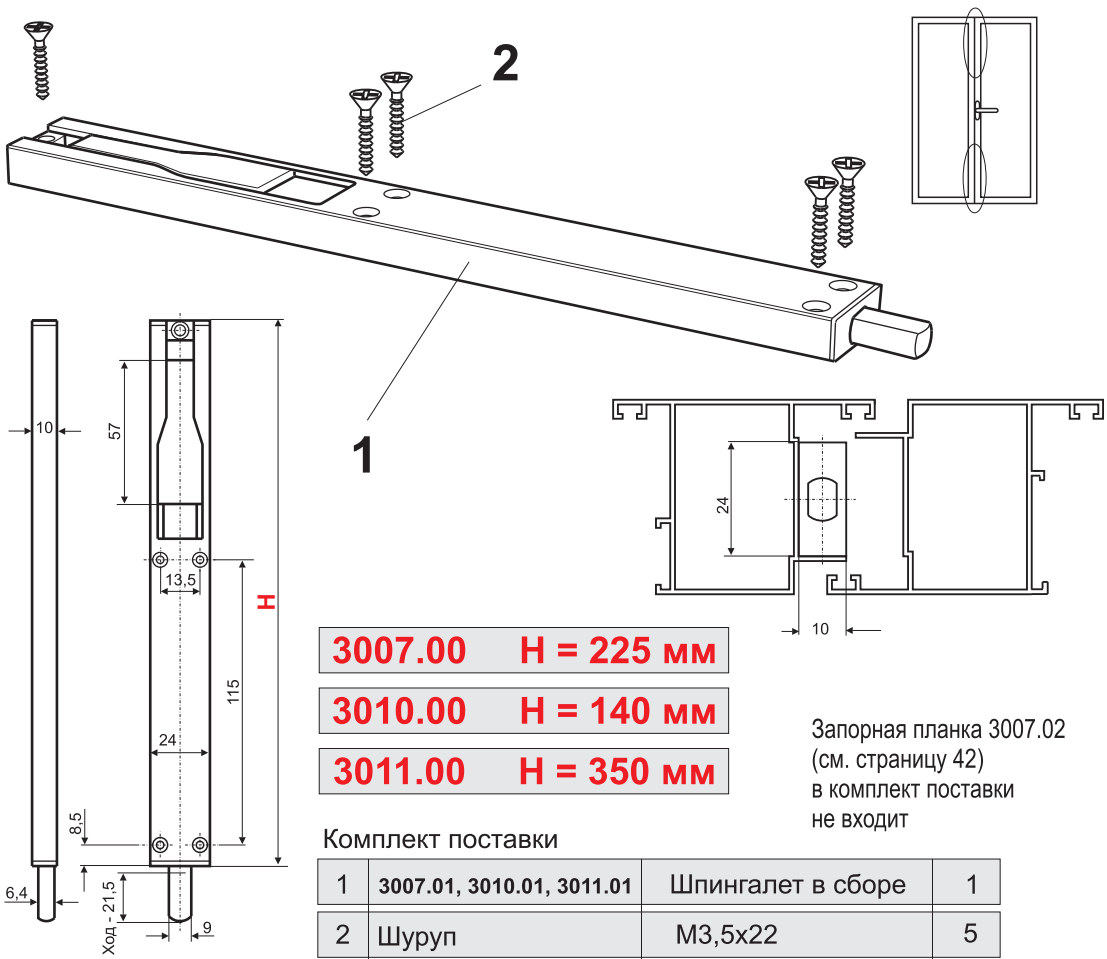

3007.00	H = 225 мм
3010.00	H = 140 мм
3011.00	H = 350 мм

Запорная планка 3007.02 (см. страницу 42) в комплект поставки не входит

Комплект поставки

No	Артикул	Наименование	шт.
1	3007.01, 3010.01, 3011.01	Шпингалет в сборе	1
2	Шуруп	M3,5x22	5

3008.00 ШПИНГАЛЕТ ВРЕЗНОЙ ДВУХСТОРОННИЙ

stublina

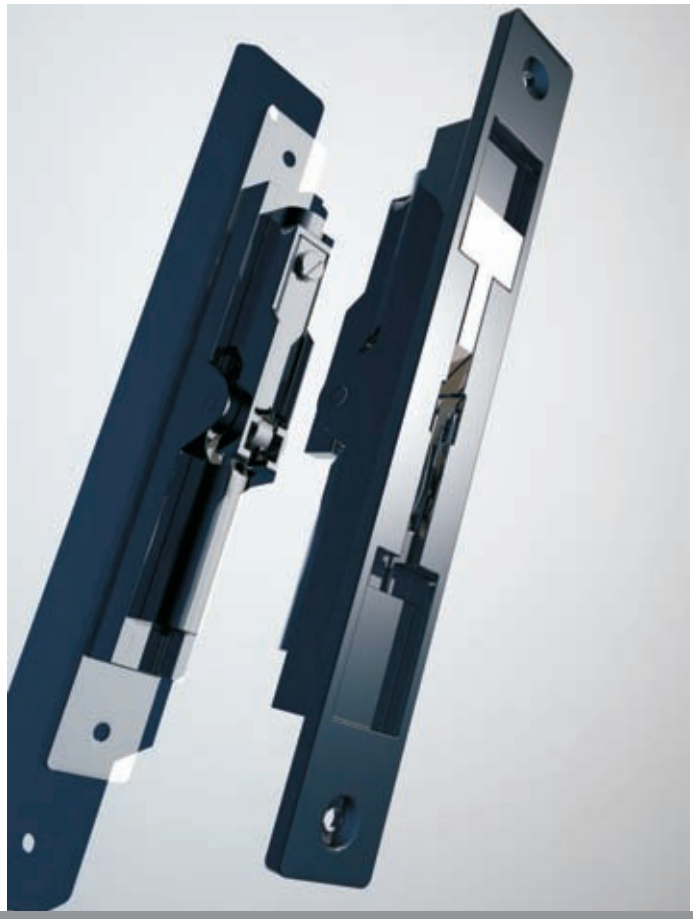

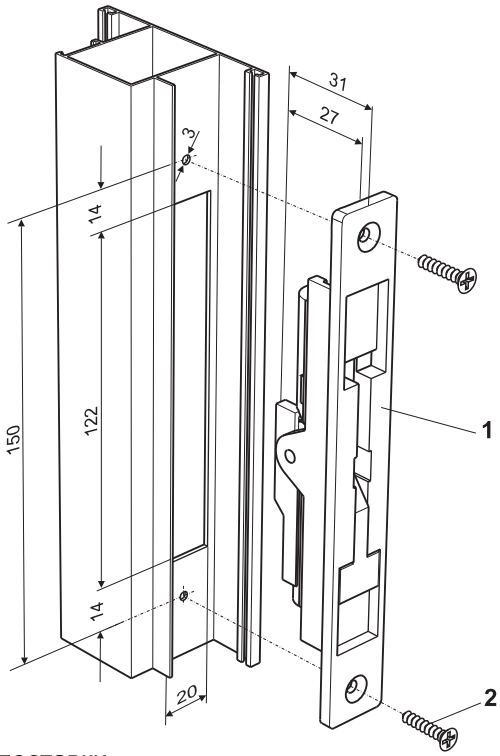

Комплект поставки

1	3008.01	Шпингалет в сборе	1
2	Шуруп	3,5x22	2

3006.02

ЗАПОРНАЯ ПЛАНКА

ПРИМЕНЕНИЕ. Запорная планка к шпингалету 3006.00

МАТЕРИАЛ: Zn Al4 Cu1 (ЦАМ)

Шурупы: А2

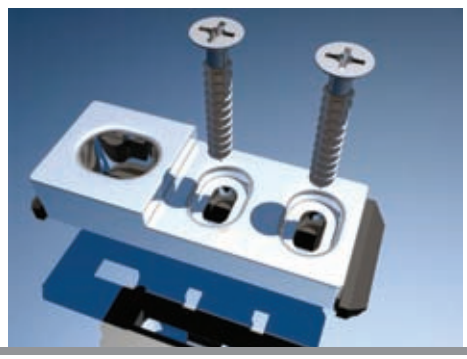

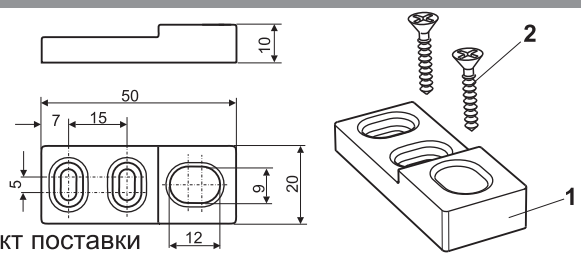

Комплект поставки

1	3006.02	Запорная планка	1
2	Шуруп	3,5x22	2

3007.02

ЗАПОРНАЯ ПЛАНКА

ПРИМЕНЕНИЕ. Запорная планка шпингалетам 3007, 3010, 3011

МАТЕРИАЛ: Zn Al4 Cu1 (ЦАМ)

Шурупы: А2

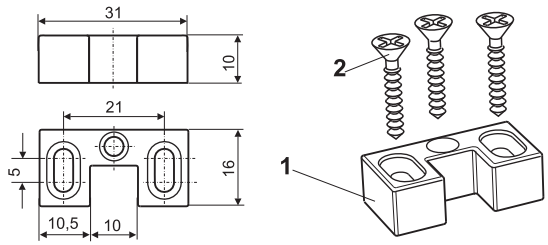

Комплект поставки

1	3007.02	Запорная планка	1
2	Шуруп	3,5x22	3

3007.10

ЗАПОРНАЯ ПЛАНКА

ПРИМЕНЕНИЕ. Универсальная запорная планка к шпингалетам 3006, 3007, 3008, 3010, 3011

МАТЕРИАЛ

Планка: Сталь нержавеющая

Шурупы: А2

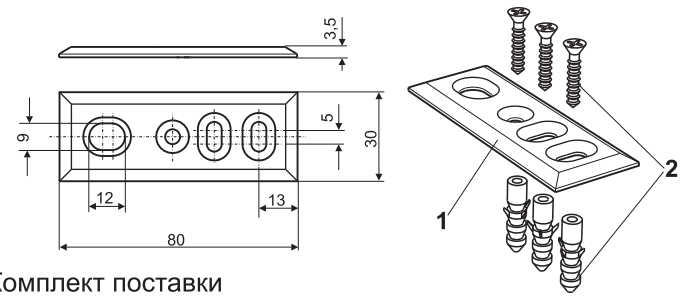

Комплект поставки

1	3007.10	Запорная планка	1
2	Шуруп с дюбелем	3,5x22	3
No	Артикул	Наименование	шт.

ЗУБЧАТЫЙ УПРАВЛЯЮЩИЙ МЕХАНИЗМ

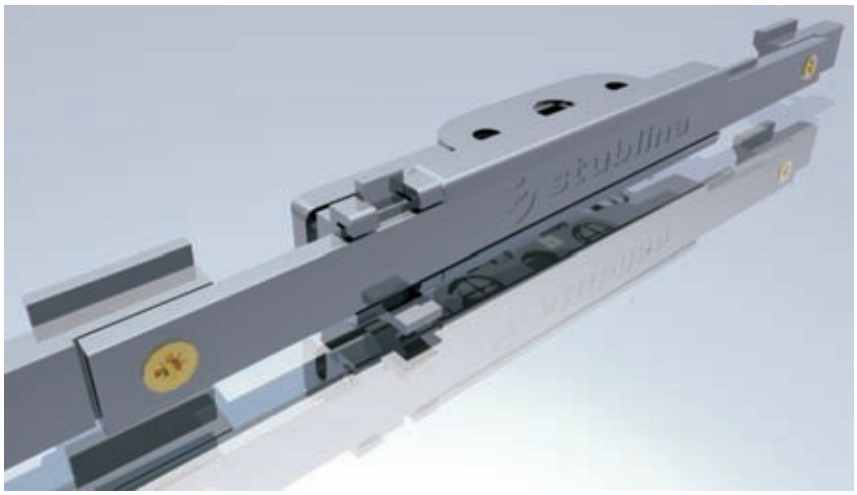

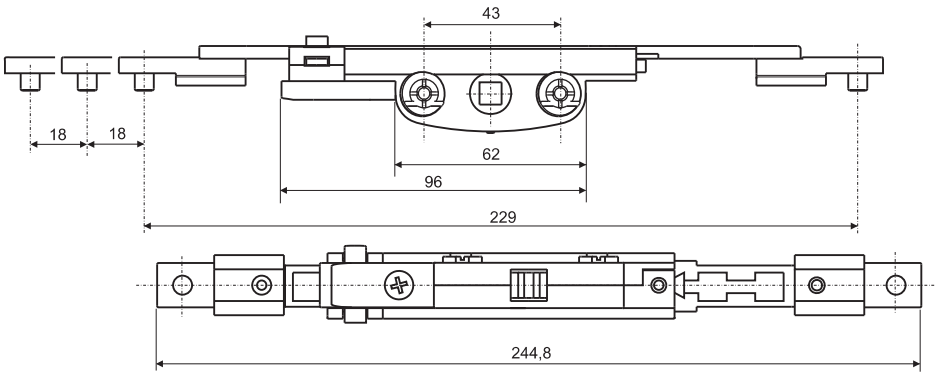

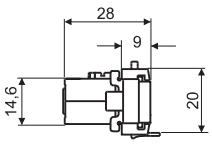

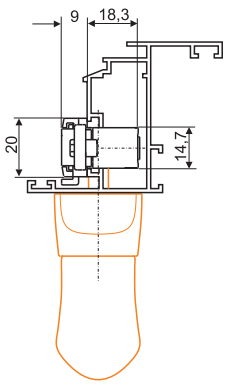

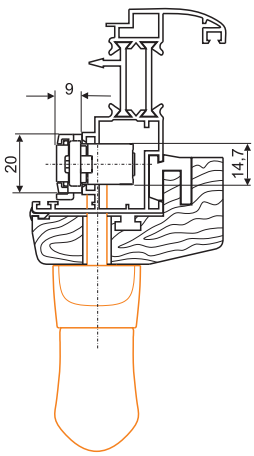

ПРИМЕНЕНИЕ

Позволяет использовать ручку 1010.00 (и аналогичные ей) для поворотного и поворотно-наклонного открывания створки

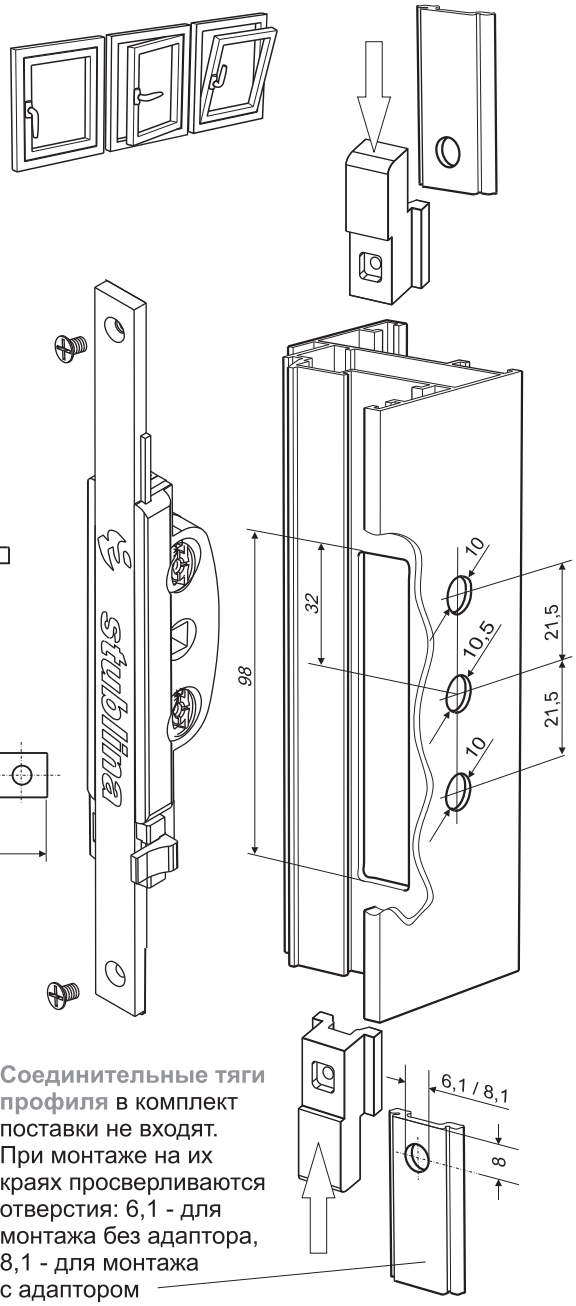

Соединительные тяги профиля в комплект поставки не входят. При монтаже на их краях просверливаются отверстия: 6,1 - для монтажа без адаптора, 8,1 - для монтажа с адаптором

ЗАМКИ И ШПИНГАЛЕТЫ

Артикул	Наименование	Материал	Лицевая планка
3001.00	Замок с валиком, глубина - 25 мм	Сталь, покрытие цинком	Al Mg Si05, гальванопокрытие
3002.00	Замок с валиком, глубина - 36 мм	Сталь, покрытие цинком	Al Mg Si05, гальванопокрытие
3003.00	Замок с язычком, глубина - 25 мм	Сталь, покрытие цинком	Al Mg Si05, гальванопокрытие
3004.00	Замок с язычком, глубина - 36 мм	Сталь, покрытие цинком	Al Mg Si05, гальванопокрытие
3020.00	Замок с язычком, глубина - 25 мм	Сталь, покрытие цинком	Сталь, покрытие цинком
3021.00	Замок с язычком, глубина - 30 мм	Сталь, покрытие цинком	Сталь, покрытие цинком
3022.00	Замок с язычком, глубина - 36 мм	Сталь, покрытие цинком	Сталь, покрытие цинком
3023.00	Замок с язычком, глубина - 25 мм	Сталь, покрытие цинком	Сталь нержавеющая
3024.00	Замок с язычком, глубина - 30 мм	Сталь, покрытие цинком	Сталь нержавеющая
3025.00	Замок с язычком, глубина - 36 мм	Сталь, покрытие цинком	Сталь нержавеющая
3030.00	Замок с валиком, глубина - 25 мм	Сталь, покрытие цинком	Сталь, покрытие цинком
3031.00	Замок с валиком, глубина - 30 мм	Сталь, покрытие цинком	Сталь, покрытие цинком
3032.00	Замок с валиком, глубина - 36 мм	Сталь, покрытие цинком	Сталь, покрытие цинком
3033.00	Замок с валиком, глубина - 25 мм	Сталь, покрытие цинком	Сталь нержавеющая
3034.00	Замок с валиком, глубина - 30 мм	Сталь, покрытие цинком	Сталь нержавеющая
3035.00	Замок с валиком, глубина - 36 мм	Сталь, покрытие цинком	Сталь нержавеющая
3013.00	Зубчатый управляющий механизм	Zn Al4 Cu1 (ЦАМ)	
3005.00	Запорная планка	Al Mg Si05	Электростатическая покраска
3016.00	Запорная планка	Сталь	Никель
3006.00	Шпингалет накладной	Zn Al4 Cu1 (ЦАМ), Шип - сталь	
3007.00	Шпингалет накладной	Zn Al4 Cu1 (ЦАМ), Шип - сталь	
3008.00	Шпингалет накладной двухсторонний	Zn Al4 Cu1 (ЦАМ), Шип - сталь	

4001.00 ГАРНИТУРА ДЛЯ ШТУЛЬПОВОЙ СТВОРКИ

stublina

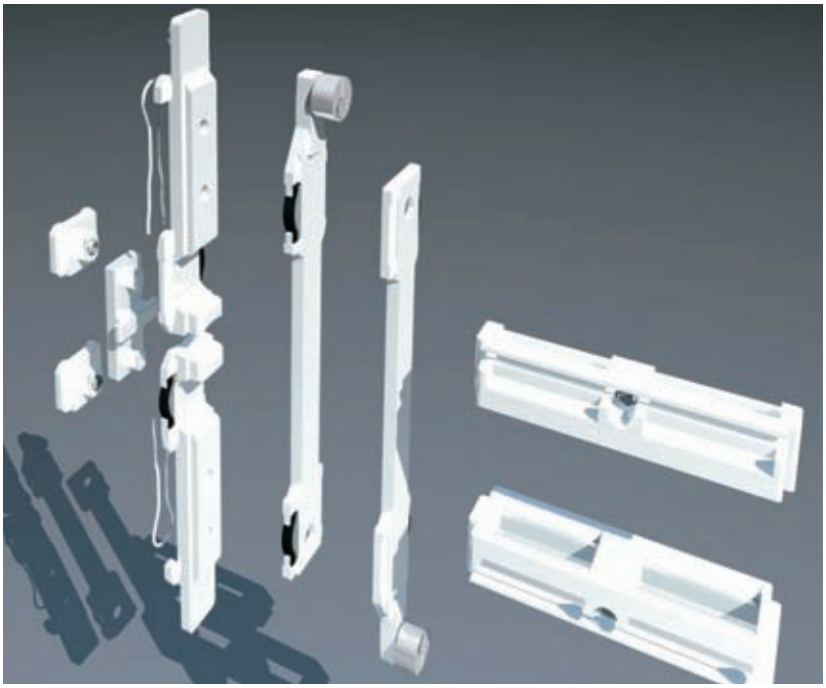

5. МУФТА СОЕДИНИТЕЛЬНАЯ

Используется вместе с соединительной тягой профиля* на высокой створке окна или двери. Позволяет прикрепить ригель (2) к соединительной тяге. Другой край соединительной тяги профиля прикрепляется к ручке ригеля (1). Таким образом монтажник может установить ручку ригеля на любую удобную высоту в зависимости от длины соединительной тяги.

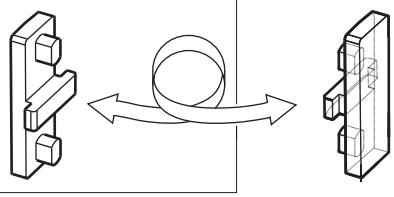

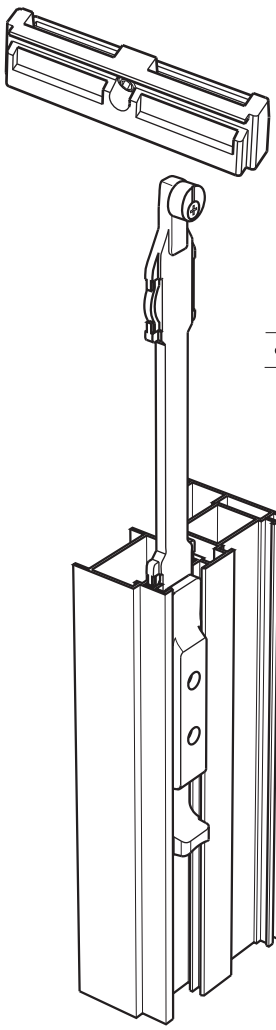

ПРИМЕНЕНИЕ

Для фиксирования поворотной створки из алюминиевого профиля, не оборудованной управляющей ручкой, на рамах без импоста

МАТЕРИАЛ

Zn Al4 Cu1 (ЦАМ)

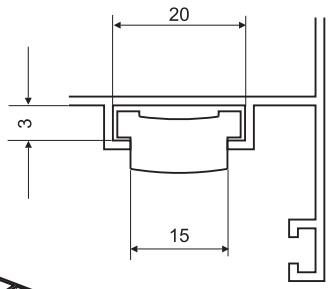

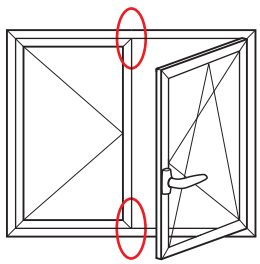

Размер **соединительной тяги профиля*** определяется монтажником и зависит от высоты створки. При монтаже на краях тяг просверливаются отверстия: 6,1 - для монтажа без адаптора, 8,1 - для монтажа с адаптором.

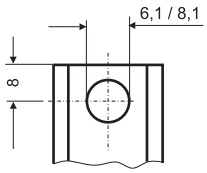

Покупатель выбирает одну из моделей петель **stublina*** для поворотного открывания створки:
2001.00, 2002.00, 2003.00, 2011.00, 2012.00, 2013.00

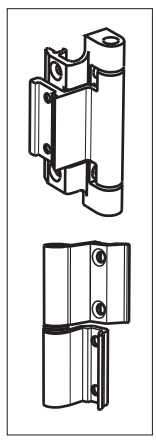

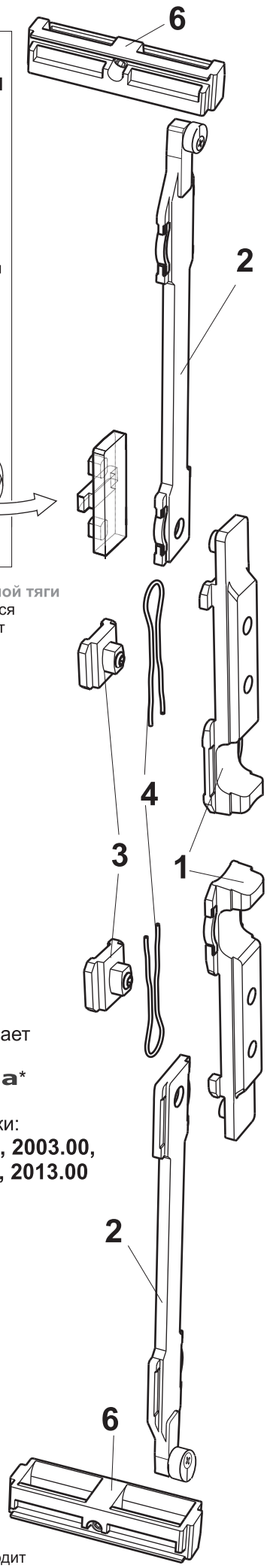

Комплект поставки

No	Артикул	Наименование	шт.
1	4001.01	Ручка ригеля	2
2	4001.02	Ригель	2
3	4001.03	Ограничитель хода	2
4	4001.04	Пружина	2
5	4001.05	Муфта соединительная	1
6	4009.01	Запорная планка	2

* В комплект поставки не входит

4007.00 ГАРНИТУРА ДЛЯ ЗАПИРАНИЯ СТВОРКИ

stublina

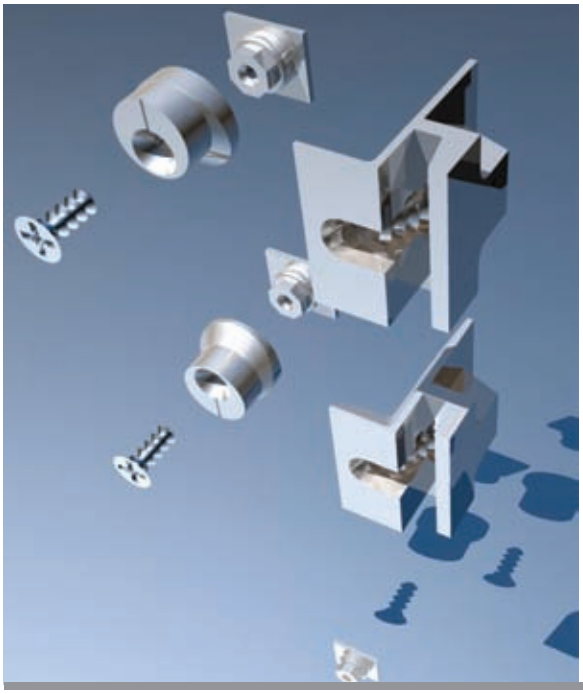

ПРИМЕНЕНИЕ

Для запирания поворотной створки.
С помощью деталей 1 и 2 и на поворотной, и на поворотно-наклонной створке может быть создана **дополнительная точка запирания**

- Удобство разметки и регулировки
- Может быть использована в комплекте с любой управляющей ручкой **stublina**

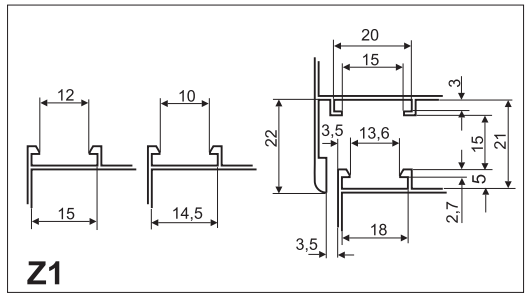

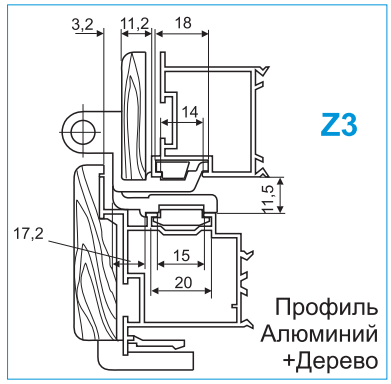

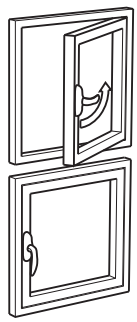

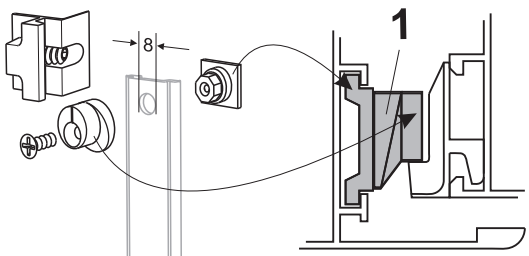

Размер соединительной тяги профиля* определяется монтажником и зависит от высоты створки. При монтаже на краях тяг просверливаются отверстия: 6,1 - для монтажа без адаптора; 8,1 - для монтажа с адаптором; 8,0 - для монтажа регулируемой втулки (1)

Ручка управляющая*		Петля*
Z1	1003.00 1004.00 1005.00 1006.00 1010.00	2001.00 2002.00 2003.00 2011.00 2012.00 2013.00
Z3	1008.00 1009.00 1010.10	2002.20

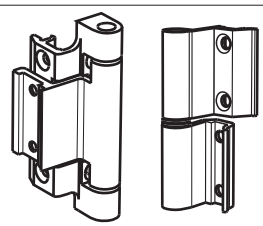

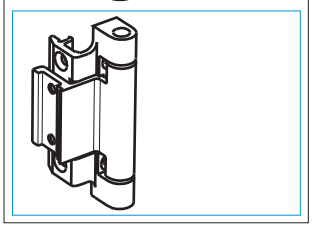

* В комплект поставки не входит

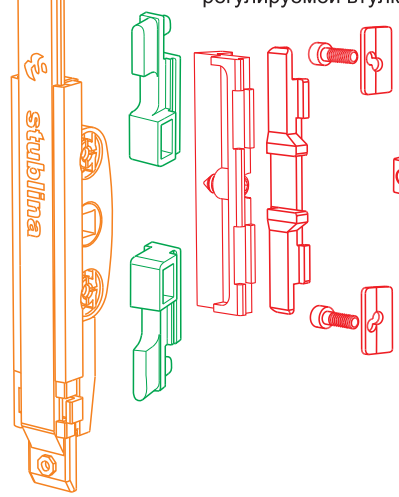

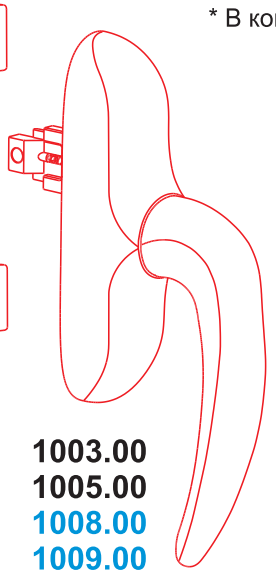

1003.00
1005.00
1008.00
1009.00

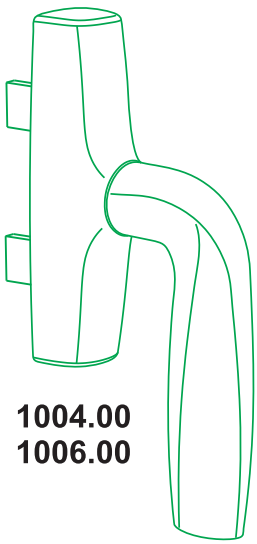

1004.00
1006.00

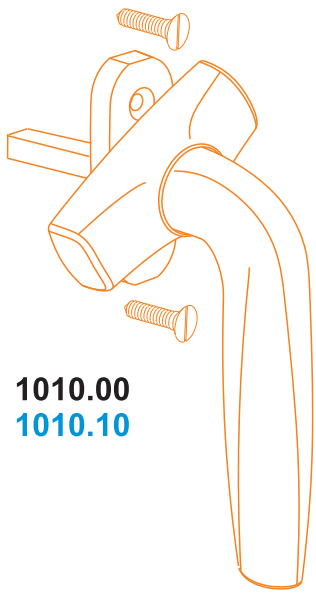

1010.00
1010.10

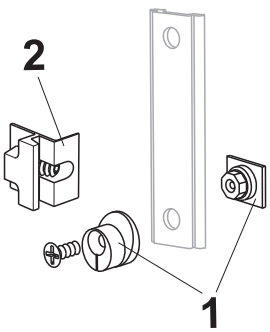

Комплект поставки

No	Артикул	Наименование	шт.
1	4010.27	Втулка регулируемая	2
2	4010.03	Приемник - запорная планка	2

4005.00 ГАРНИТУРА ДЛЯ ЗАПИРАНИЯ СТВОРКИ

stublina

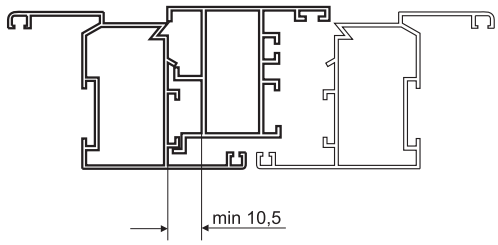

ПРИМЕНЕНИЕ

Для запирания поворотной створки
из алюминиевого профиля,
не оборудованной управляющей ручкой

Размер **соединительной тяги профиля*** определяется монтажником и зависит от высоты створки. При монтаже на краях тяг просверливаются отверстия:
6,1 - для монтажа без адаптора,
8,1 - для монтажа с адаптором

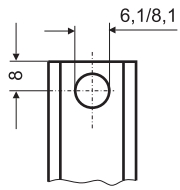

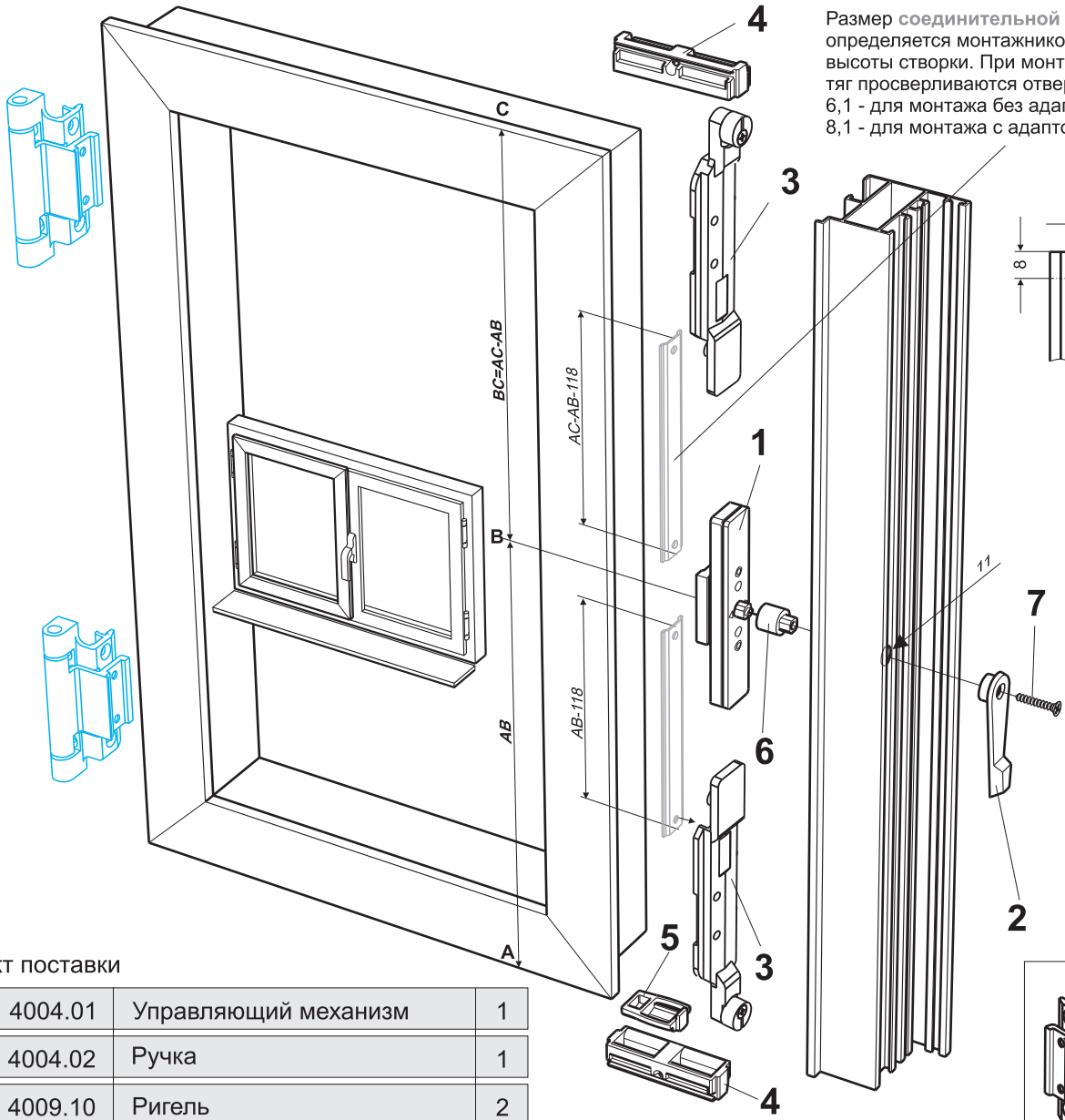

Комплект поставки

No	Артикул	Наименование	шт.
1	4004.01	Управляющий механизм	1
2	4004.02	Ручка	1
3	4009.10	Ригель	2
4	4009.01	Приемник - запорная планка	2
5	4010.07	Держатель створки	1
6	4004.02	Переходник	1
7	Шуруп	3,5x22	1

Покупатель выбирает одну из моделей петель **stublina** *
для поворотного открывания створки:
2001.00, 2002.00, 2003.00, 2011.00, 2012.00, 2013.00

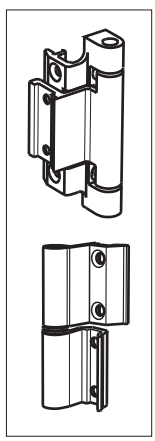

* В комплект поставки не входит

4009.00 ГАРНИТУРА ДЛЯ ПОВОРОТНОЙ СТВОРКИ

stublina

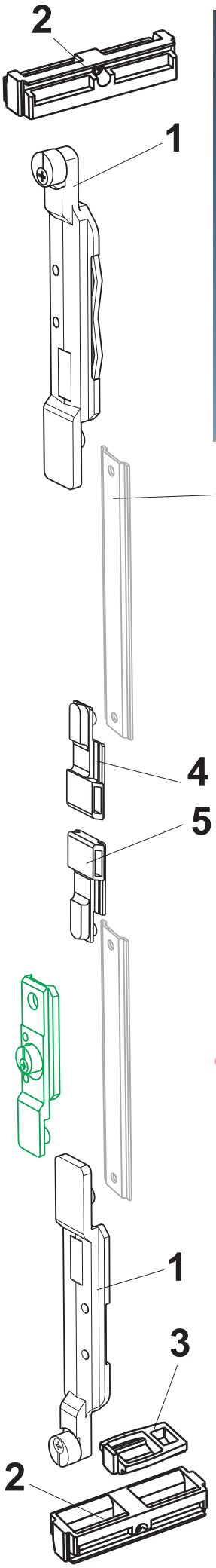

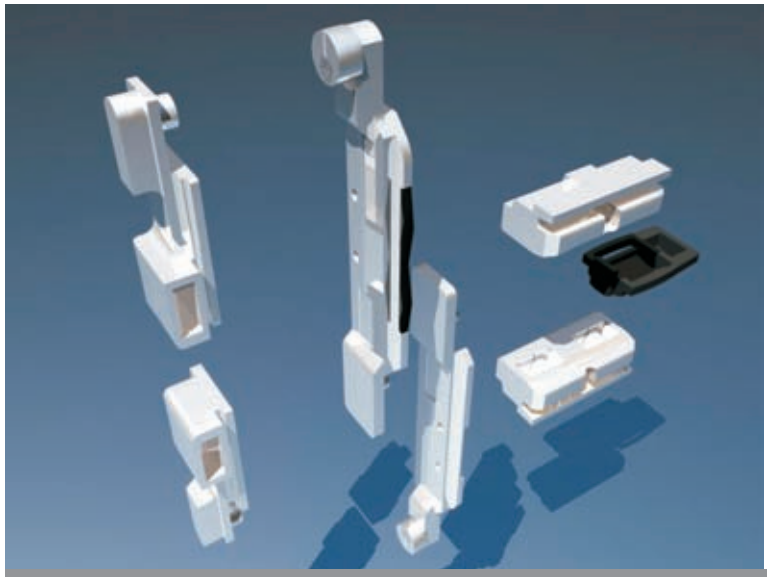

ПРИМЕНЕНИЕ

Для запирания поворотной створки из алюминиевого профиля с европазом

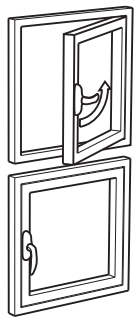

Размер **соединительной тяги профиля*** определяется монтажником и зависит от высоты створки. При монтаже на краях тяг просверливаются отверстия:
6,1 - для монтажа без адаптора,
8,1 - для монтажа с адаптором

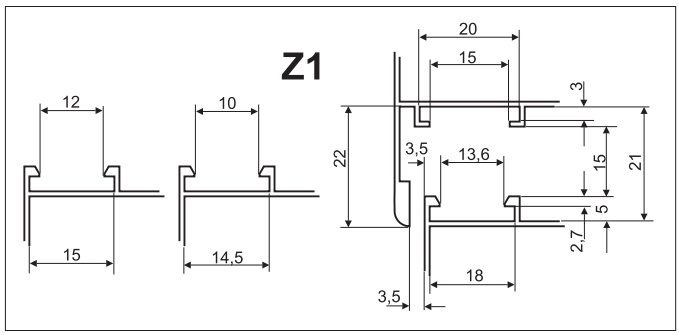

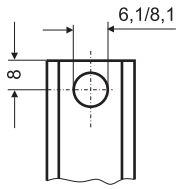

Покупатель выбирает одну из моделей петель **stublina** * для поворотного открывания створки:
2001.00, 2002.00, 2003.00, 2011.00, 2012.00, 2013.00.

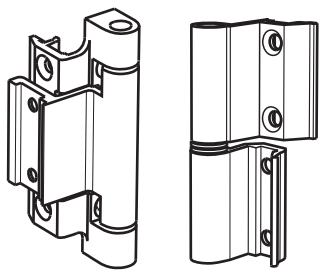

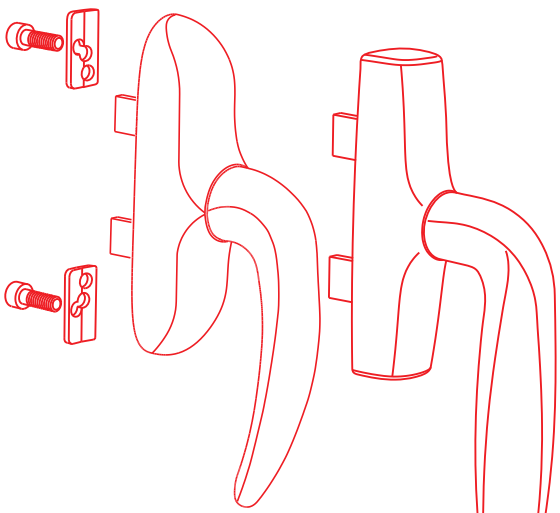

1004.00* **1006.00***

4009.50*

ПРИМЕНЯЕТСЯ
для дополнительного бокового запирания створки

Комплект поставки

No	Артикул	Наименование	шт.
1	4009.10	Ригель	2
2	4009.01	Приемник - запорная планка	2
3	4010.07	Держатель створки	1
4	1004.10	Верхний переходник	1
5	1004.11	Нижний переходник	1

* В комплект поставки не входит

4010.00, 4011.11, 4012.00, 4015.00, 4016.00, 4017.00

ГАРНИТУРА ДЛЯ ПОВОРОТНО-НАКЛОННОЙ СТВОРКИ

stublina

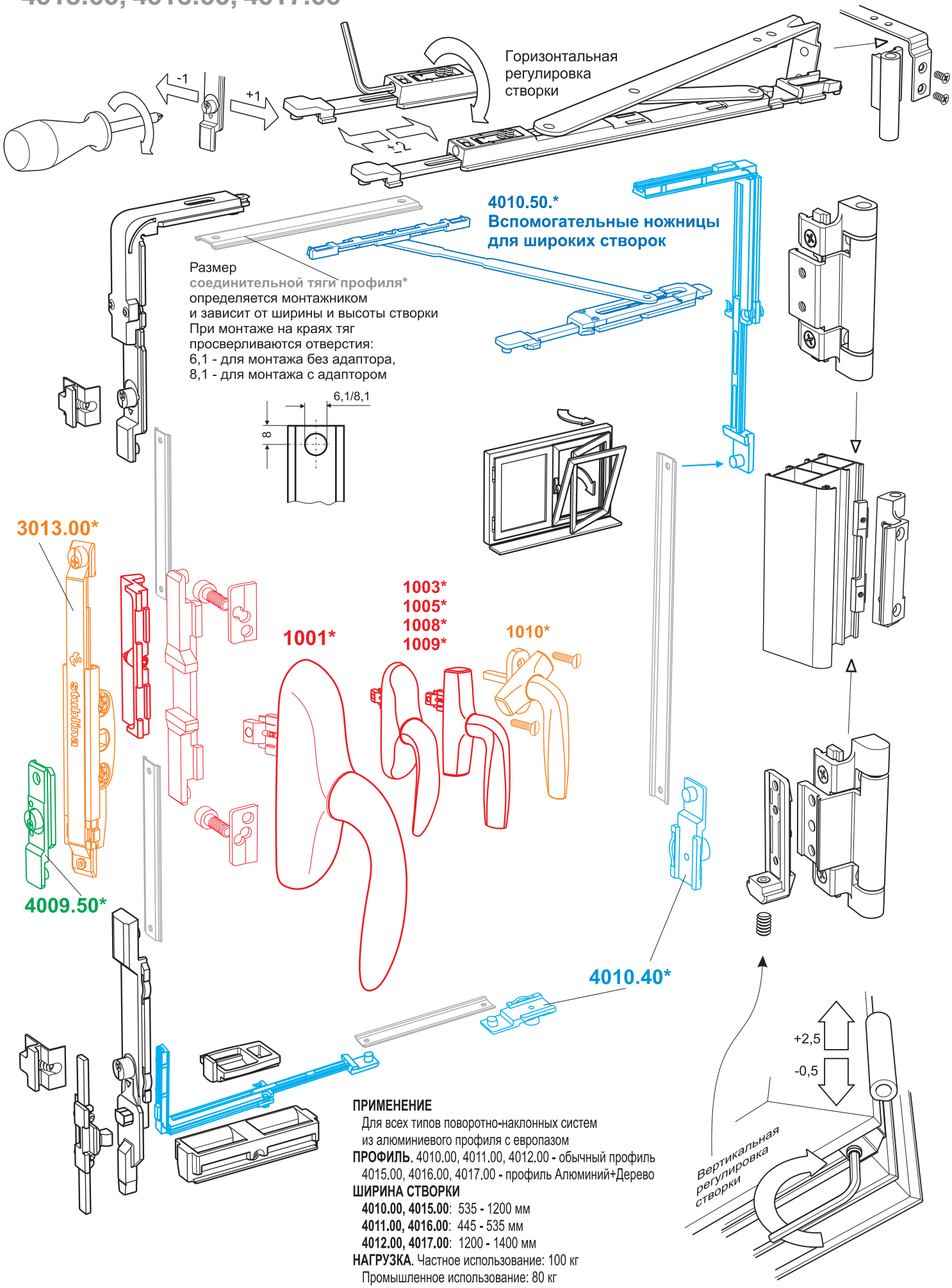

ПРИМЕНЕНИЕ
Для всех типов поворотно-наклонных систем из алюминиевого профиля с европазом

ПРОФИЛЬ. 4010.00, 4011.00, 4012.00 - обычный профиль
4015.00, 4016.00, 4017.00 - профиль Алюминий+Дерево

ШИРИНА СТВОРКИ
4010.00, 4015.00: 535 - 1200 мм
4011.00, 4016.00: 445 - 535 мм
4012.00, 4017.00: 1200 - 1400 мм

НАГРУЗКА. Частное использование: 100 кг
Промышленное использование: 80 кг

* В комплект поставки не входит

4010.00, 4011.11, 4012.00, 4015.00, 4016.00, 4017.00

ГАРНИТУРА ДЛЯ ПОВОРОТНО-НАКЛОННОЙ СТВОРКИ

stublina

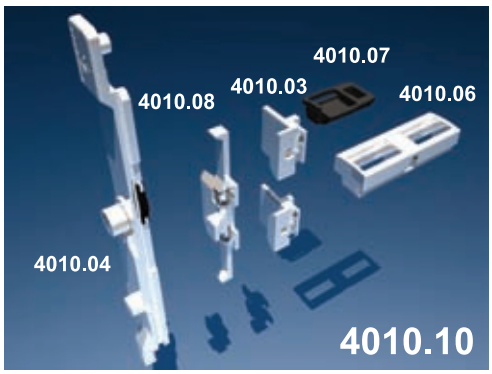

НОЖНИЦЫ ДЛЯ СТВОРОК.
4010.01: 445 - 535 мм,
4010.02: 535 - 1200 мм,
4010.05: 1200 - 1400 мм.
4010.50 - вспомогательные ножницы для широких створок

ПЕТЛИ ДЛЯ ПРОФИЛЯ С ЕВРОПАЗОМ
4010.30 - для Z1,
4015.30 - для Z3.

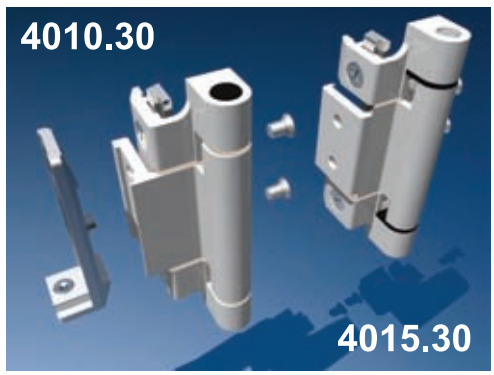

Z1. ЕВРО ПАЗ
4010.00 - для створки 535 - 1200 мм
4011.00 - для створки 445 - 535 мм
4012.00 - для створки 1200 - 1400 мм

Z3. ЕВРО ПАЗ. Алюминий+Дерево
4015.00 - для створки 535 - 1200 мм
4016.00 - для створки 445 - 535 мм
4017.00 - для створки 1200 - 1400 мм

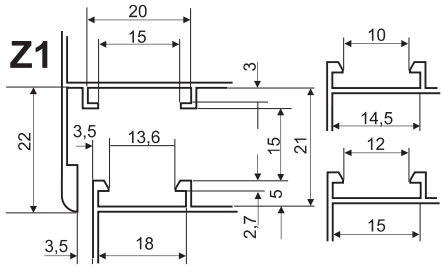

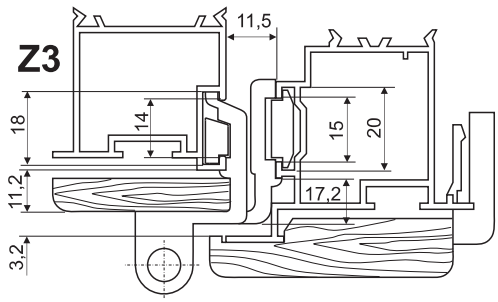

Покупатель выбирает одну из управляющих ручек stublina

Для Z1:
1001.00,
1003.00,
1005.00,
1010.00

Для Z3:
1007.00,
1008.00,
1009.00,
1010.10

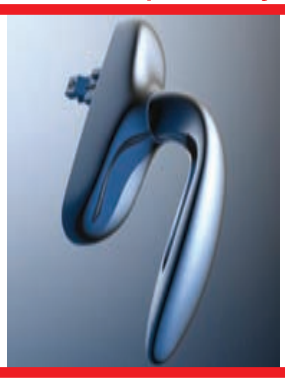

НАБОР ДЕТАЛЕЙ stublina ДЛЯ ОДНОЙ СТВОРКИ

No	Артикул	Наименование	шт.
1	4010.10	Комплект для поворотно--наклонного открывания створки	1
2	4010.20	Угловой переходник	1
3	4010.01, 4010.02 или 4010.05	Ножницы	1
4	4010.30 или 4015.30	Комплект петель	1
5	4010.40	Комплект бокового запирания	1
6	По выбору	Управляющая ручка	1

Покупатель может выбрать другой вариант бокового запирания створки

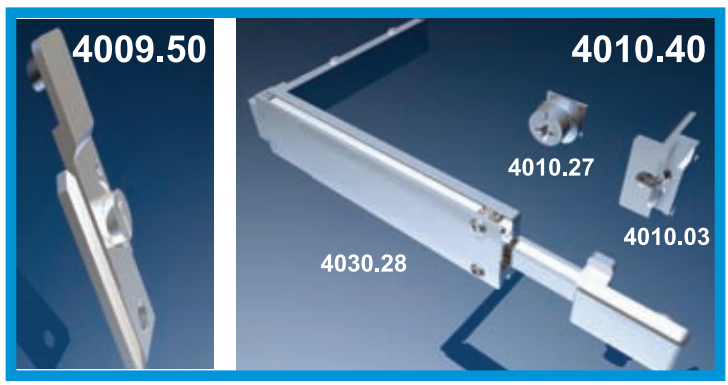

ГАРНИТУРА ДЛЯ ПОВОРОТНО-НАКЛОННОЙ СТВОРКИ

stublina

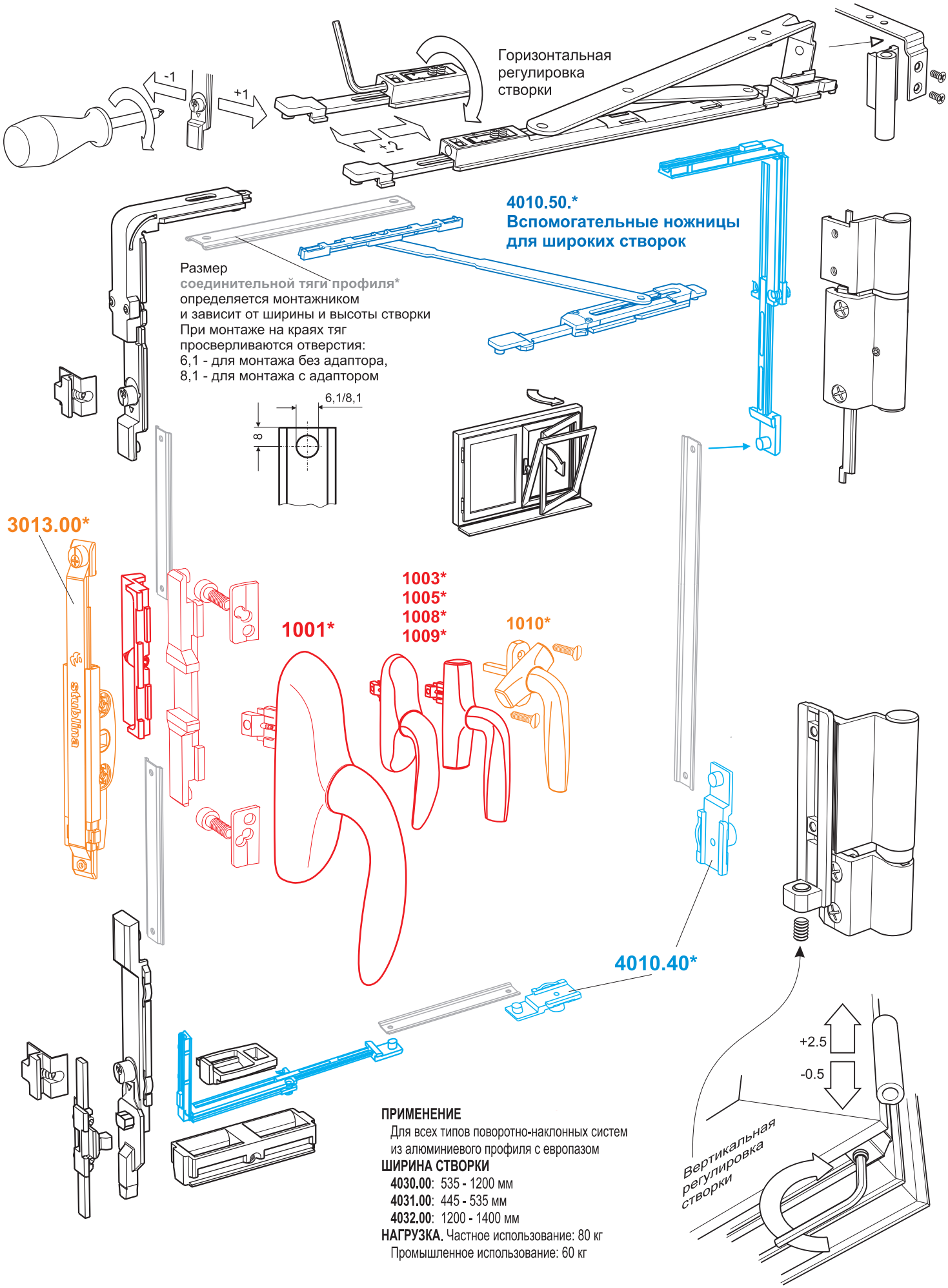

ПРИМЕНЕНИЕ
Для всех типов поворотно-наклонных систем из алюминиевого профиля с европазом

ШИРИНА СТВОРКИ
4030.00: 535 - 1200 мм
4031.00: 445 - 535 мм
4032.00: 1200 - 1400 мм

НАГРУЗКА. Частное использование: 80 кг
Промышленное использование: 60 кг

* В комплект поставки не входит

ГАРНИТУРА ДЛЯ ПОВОРОТНО-НАКЛОННОЙ СТВОРКИ

stublina

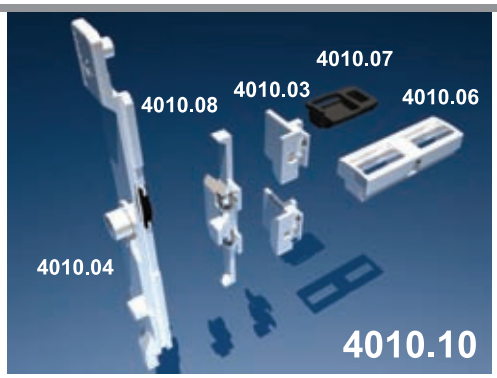

НОЖНИЦЫ ДЛЯ СТВОРОК.
4030.01: 445 - 535 мм,
4030.02: 535 - 1200 мм,
4030.05: 1200 - 1400 мм.
4010.50 - вспомогательные ножницы для широких створок

Z1. ЕВРО ПАЗ
4030.00 - для створки 535 - 1200 мм
4031.00 - для створки 445 - 535 мм
4032.00 - для створки 1200 - 1400 мм

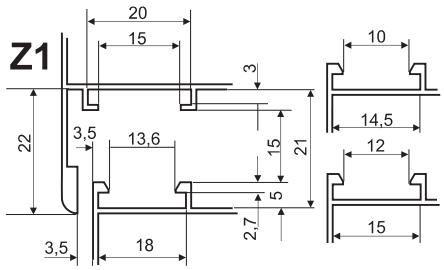

Покупатель выбирает одну из управляющих ручек stublina

Для Z1:
1001.00,
1003.00,
1005.00,
1010.00

НАБОР ДЕТАЛЕЙ stublina ДЛЯ ОДНОЙ СТВОРКИ

No	Артикул	Наименование	шт.
1	4010.10	Комплект для поворотно--наклонного открывания створки	1
2	4010.20	Угловой переходник	1
3	4030.01, 4030.02 или 4030.05	Ножницы	1
4	4030.30	Комплект петель	1
5	4010.40	Комплект бокового запирания	1
6	По выбору	Управляющая ручка	1

Покупатель может выбрать другой вариант бокового запирания створки

4020.00 ФРАМУЖНЫЙ МЕХАНИЗМ

stublina

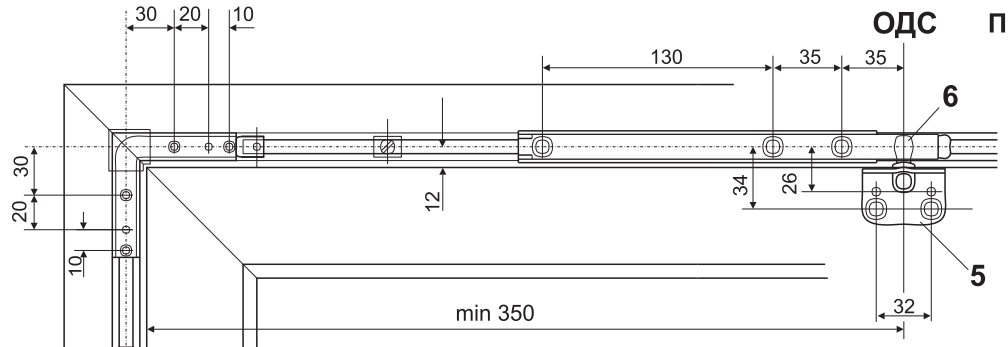

ПРИМЕНЕНИЕ

Для установки на фрамужные створки, откидывающиеся внутрь, из алюминиевого, ПВХ и деревянного профиля

- Возможна установка как справа, так и слева от створки
- **Оснащен противовзломным устройством**

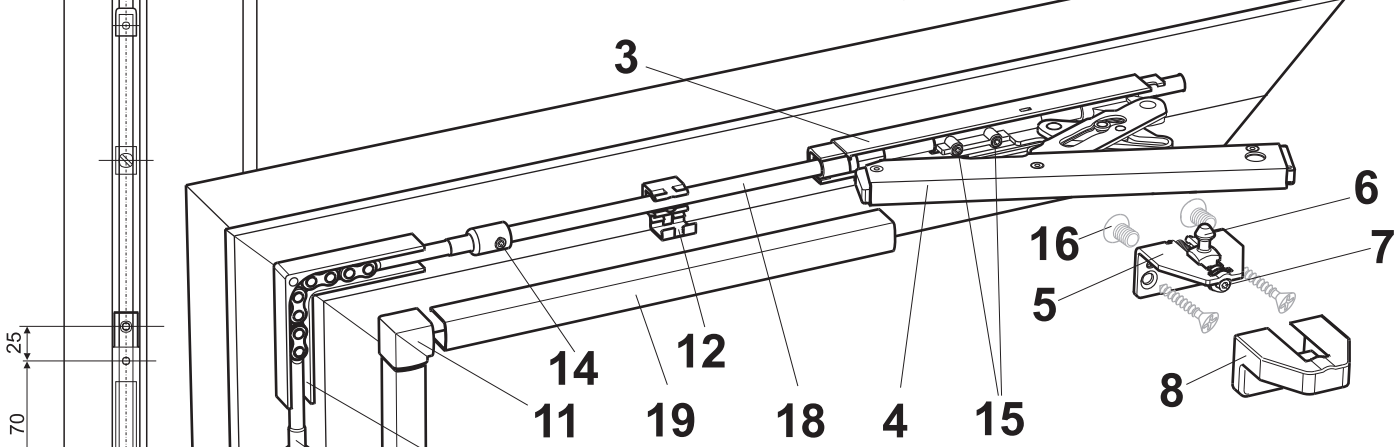

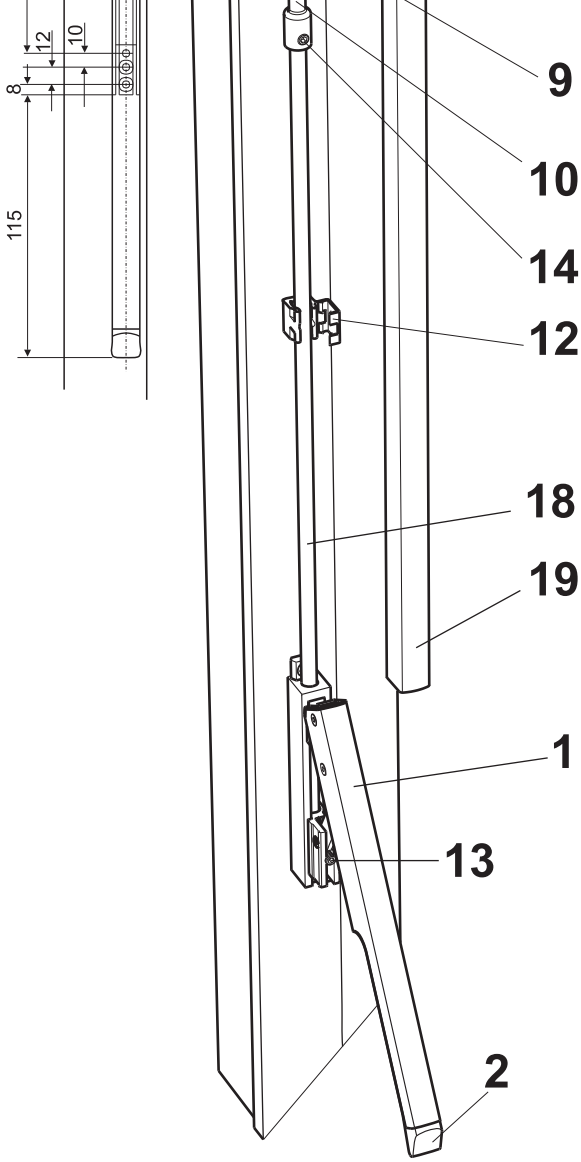

Крепление кронштейна держателя створки [5] выбирается по усмотрению установщика: либо саморезами* с лицевой стороны, либо изнутри - винтами М 5х8 [16]*.

(* - в базовый комплект 4020.00 не входят)

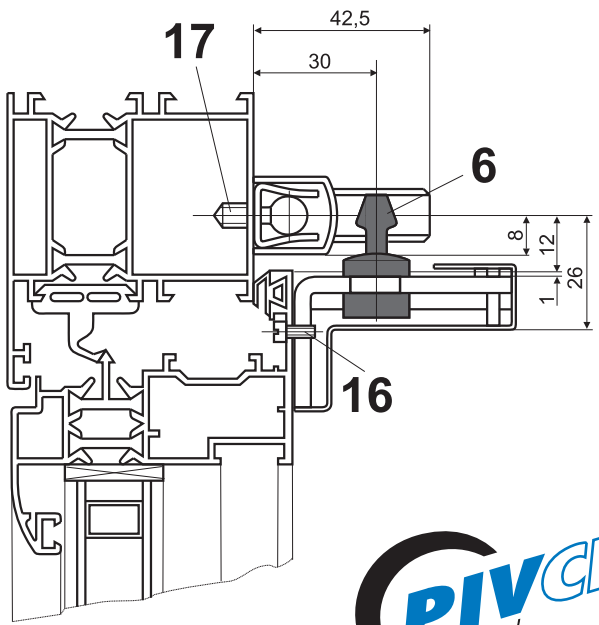

При ширине фрамужной створки более 1200 мм используются дополнительные фрамужные ножницы. Смотрите схему:

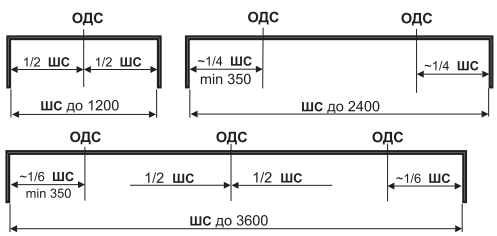

Ось держателя створки - **ОДС**
Ширина створки - **ШС**

4020.00 ФРАМУЖНЫЙ МЕХАНИЗМ

stublina

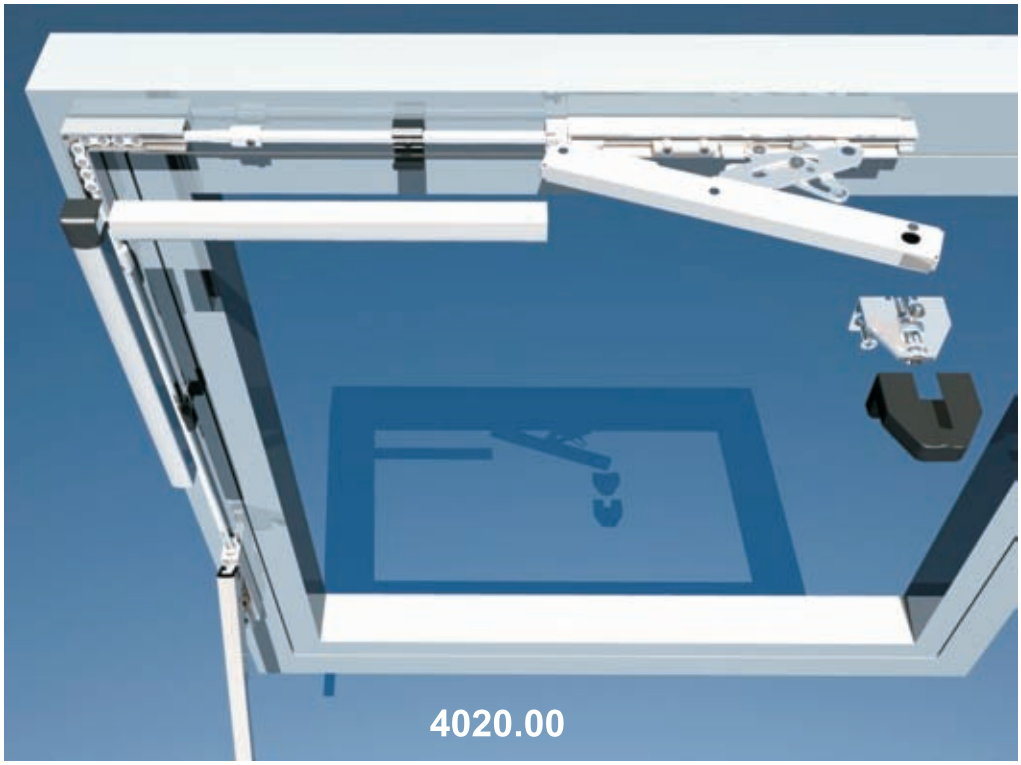

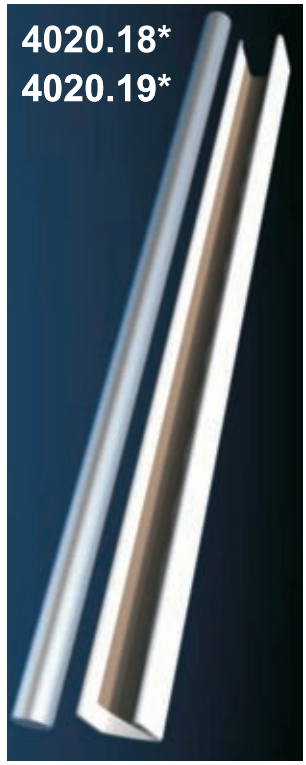

* - В базовый комплект 4020.00 не входят. Оплачиваются отдельно

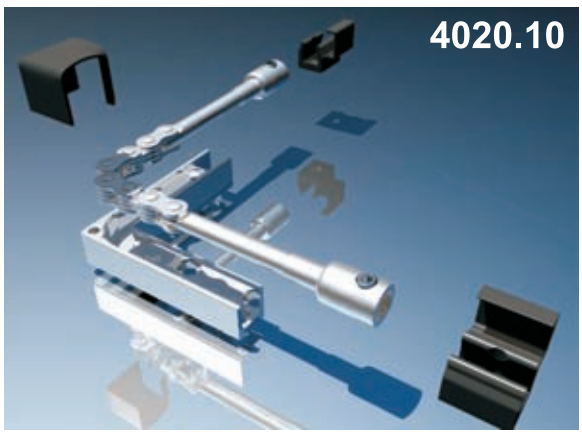

PIVCERT

No	Артикул	Наименование	шт.
1	4020.01	Управляющая ручка	1
2	4020.02	Вкладыш	1
3	4020.03	Опора фрамужных ножниц	1
4	4020.04	Фрамужные ножницы	1
5	4020.05	Кронштейн держателя створки	1
6	4020.06	Держатель створки	1
7	4020.07	Регулировочный винт	1
8	4020.08	Накладка на кронштейн 4020.05	1
9	4020.09	Опора угловой тяги	1
10	4020.10	Угловая тяга	1
11	4020.11	Накладка угловая	1
12	4020.12	Направляющий элемент стержня	2
13	Винт	M6 x 16	1
14	Винт	M6 x 4	2
15	Винт	M6 x 10	2
16*	Винт	M5 x 8	2
17*	Шуруп	4,8 x 16	12
18*	4020.18	Стержень тяги стальной	1
19*	4020.19	Профилированная накладка	1

* - в базовый комплект 4020.00 не входят

5050.00 ЦИЛИНДР ДЛЯ ЗАМКА

stublina

ПРИМЕНЕНИЕ
Цилиндры для замков
МАТЕРИАЛ
Латунь
ПОКРЫТИЕ
Без покрытия или никель

Стандартная комплектация - 3 ключа

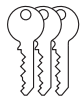

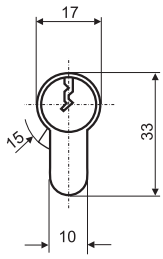

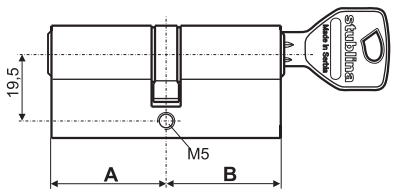

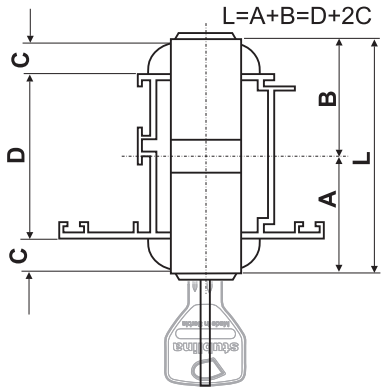

Возможно изготовление цилиндров с размерами на заказ

Максимальные значения: **65**x**65** мм

Минимальные значения: **31**x**31** мм

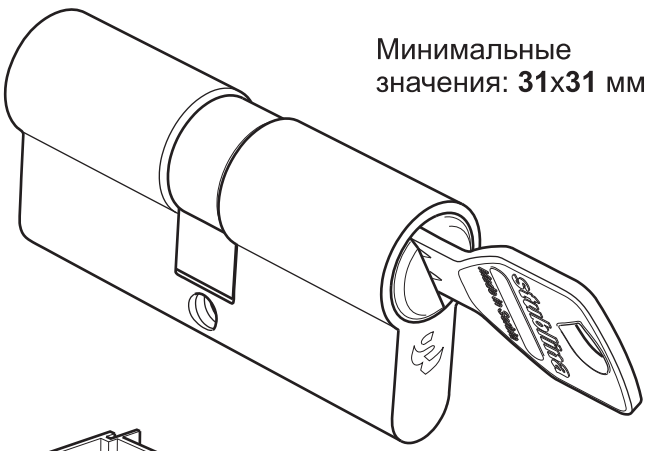

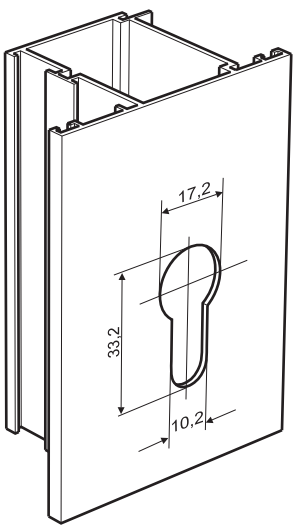

Артикул	A	B
5052.00	31	31
5053.00	31	35
5054.00	31	41
5055.00	31	45
5056.00	31	51
5057.00	31	60
5058.00	41	41
5059.00	35	45
5060.00	35	41
5061.00	35	55
5062.00	51	51
5063.00	35	35
5064.00	41	51
5065.00	41	61
5066.00	45	45

5100.00 ЦИЛИНДР ДЛЯ ЗАМКА С ПОВОРОТНОЙ РУЧКОЙ

stublina

ПРИМЕНЕНИЕ
Цилиндры для замков

МАТЕРИАЛ
Латунь

ПОКРЫТИЕ
Без покрытия или никель

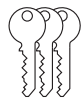

Стандартная комплектация - 3 ключа

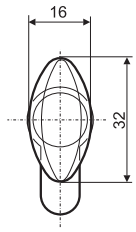

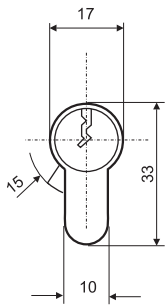

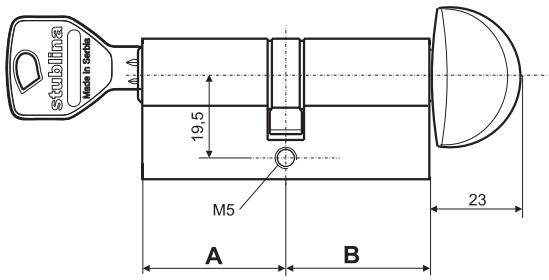

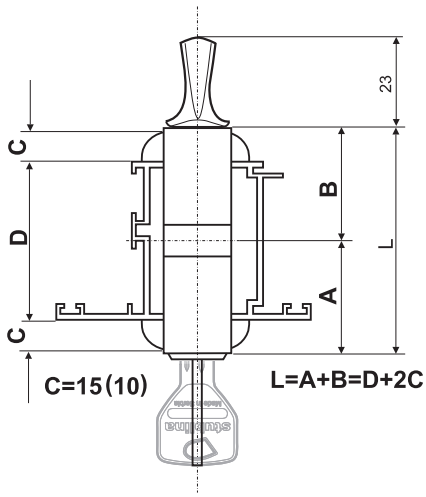

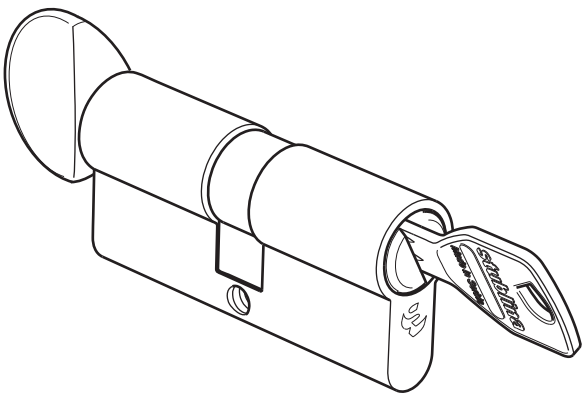

- Возможно изготовление цилиндров с размерами на заказ

Максимальные значения: **65**x**65** мм

Минимальные значения: **31**x**31** мм

5100.00	31	35
5101.00	41	35
5102.00	41	31
5103.00	31	45
5104.00	51	31
5105.00	60	31
5106.00	31	31
5107.00	31	41
5108.00	35	31
5109.00	35	35
5110.00	45	41
5111.00	45	45
5112.00	41	41
Артикул	A	B
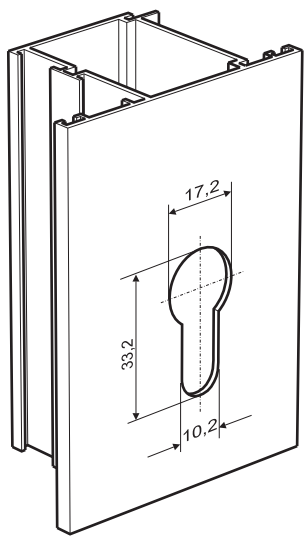
5113.00	45	35
5114.00	31	60
5115.00	51	41
5116.00	51	51
5117.00	35	45
5118.00	41	51
5119.00	31	51
5120.00	45	31
5121.00	35	41
5122.00	51	45
5123.00	55	35
5124.00	55	45
Артикул	A	B